ОСОБАЯ ТЕХНИКА

КУХОННЫЕ ВЫТЯЖКИ, ДУХОВЫЕ ШКАФЫ, СТЕКЛОКЕРАМИЧЕСКИЕ И ГАЗОВЫЕ ПОВЕРХНОСТИ, ПОСУДОМОЕЧНЫЕ МАШИНЫ

СОДЕРЖАНИЕ

КОЛЛЕКЦИЯ PREMIUM

6 Mystery Isola

7 Plaza

8 Fortune

9 Napoli

10 Aurora

11 Milano

12 Sydney

13 Lotus

14 Touch

15 Sofito

16 Leila

17 Largo

18 P EVH 953/1

19 P EVH 942/0

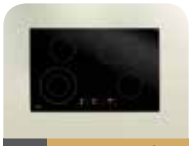
20 P EVH 742/1

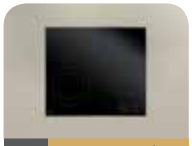
21 P EVH 642/1

22 P EVH 642

23 P EVH 640

24 P EVH 632/0

25 P EVH 431/1

26 P EVH 321/1

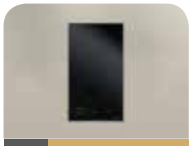
27 P EVH 320

28 P EVI 940/1

29 P EVI 740/1

30 P EVI 640

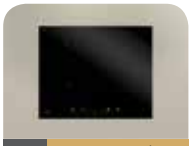
31 P EVI 640/1

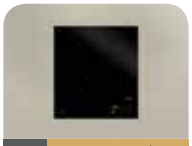
32 P EVI 430/1

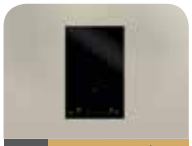
33 P EVI 320/1

34 P GVS 641 C

35 P GVS 643

36 P EDM 083

37 P EDP 084

38 P EDP 085

39 P EDM 061 C

ОСОБАЯ ТЕХНИКА
WWW.LEX1.RU

ОСНОВНАЯ КОЛЛЕКЦИЯ

ВЫТЯЖКИ

ОСТРОВНЫЕ

48 Paris Isola

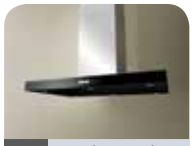
49 Solaris Isola

50 Tubo Isola

НАКЛОННЫЕ

52 Tata

53 Olive

54 Lucido N

55 Modus

56 Neo

57 Luna

58 Mini

59 Rio

60 Opera

61 Polo

62 Selena

63 Zetta

64 Luka

РУСТИКА

66 Kasia

67 Astoria

68 Vintage

69 CHR-114

70 CHR-115

71 CHR-117

72 CHR-118

ДЕКОРАТИВНЫЕ

74 Solaris

75 Vivo

76 P4

77 V1

78 Apollo

79 V2

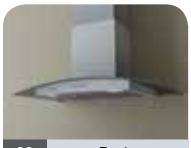
80 Paris

81 Tubo

КУПОЛЬНЫЕ

84 Biston

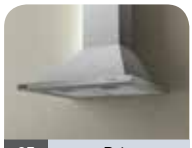
85 Brig

86 Basic

87 AM Arco Gold

ВЫТЯЖКИ

УГЛОВЫЕ

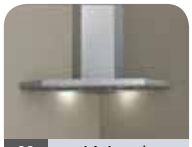
90 A1 Angolo

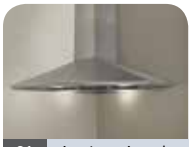
91 Arcticus Angolo

ВСТРАИВАЕМЫЕ

94 GS Glass

95 GS Gruppo

96 GS Bloc

97 Inbox Q

98 Inbox S

99 Inbox BL

100 Sida / Sida 2M

101 Sida Raw Wood

102 Veta

ПЛОСКИЕ

104 Elemento

105 Smart / Smart T

106 Smart Q

107 Smart Pro

ВАРОЧНЫЕ ПОВЕРХНОСТИ

ЭЛЕКТРИЧЕСКИЕ

111 EVH 642

112 EVH 640

113 HV 64

114 EVI 640

115 EVH 320

116 HV 32

117 EVI 320

ГАЗОВЫЕ

120 GVG 643

121 GVG 640

122 HH 64 SG

123 GVG 641

124 GVG 320

125 GVS 643

126 GVS 642

127 GVS 640

128 HH 64 SX

129 GVS 320

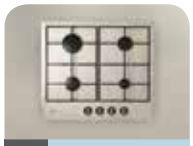
130 GVS 640C

131 GVS 641C

ДУХОВЫЕ ШКАФЫ

136 EDP 080

137 EDP 081

138 EDP 091

139 EDS 091

140 EDM 060C

141 EDM 061C

ПОСУДО-МОЕЧНЫЕ МАШИНЫ

144 PM 4563

145 PM 6063

LEX Premium

Это технологичные новинки вытяжек и встраиваемой техники для кухни последнего поколения. Для их разработки привлекались только высококвалифицированные специалисты – дизайнеры, конструкторы и технологи.

Эта техника выполнена из самых современных и качественных комплектующих, что увеличивает срок эксплуатации не на проценты, а в разы.

Все модели оснащены исключительно «умными» и «полезными» функциями, легки в уходе и обслуживании, что гарантирует высокий уровень комфортности и благополучия...

Мы уверенно заявляем, что модели LEX Premium – это качество, надежность и долговечность!

КОЛЛЕКЦИЯ PREMIUM ВЫТЯЖКИ

MYSTERY ISOLA

ЦВЕТ: нержавеющая сталь

ТЕХНИЧЕСКИЕ ХАРАКТЕРИСТИКИ

Производительность	
Свободный выход	800 - 1050 м³/ч
Вентиляция	–
Рециркуляция	300 - 550 м³/ч
Уровень шума	48 - 61 дБ
Отделка	Стекло, нержавеющая сталь
Количество скоростей	4
Управление	Пульт ДУ
Освещение	LED лампы 6x1,2 Вт
Фильтр	Угольный I (опция)
Диаметр воздуховода	–
Потребляемая мощность	324 Вт
Давление	340 Па
Вес в упаковке/без упаковки	35 кг/31 кг

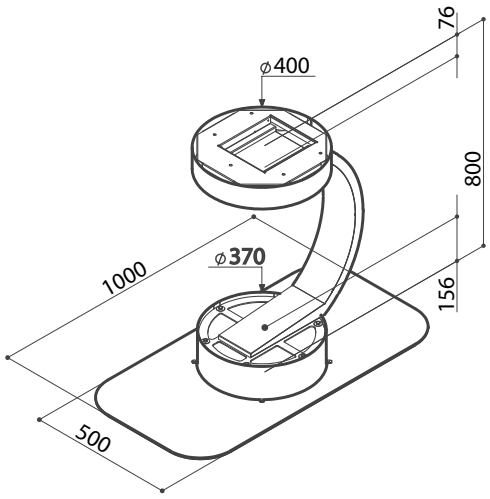

КОЛЛЕКЦИЯ PREMIUM ВЫТЯЖКИ

PLAZA

ЦВЕТ: черный / нержавеющая сталь

ТЕХНИЧЕСКИЕ ХАРАКТЕРИСТИКИ

Производительность	
Свободный выход	600 - 800 м³/ч
Вентиляция	400 - 600 м³/ч
Рециркуляция	200 - 400 м³/ч
Уровень шума	42 - 60 дБ
Отделка	Стекло, нержавеющая сталь
Количество скоростей	3
Управление	Поворотное
Освещение	LED лампы 2x1,2 Вт, 2x5,5 Вт
Фильтр	Алюминиевый (в комплекте), угольный G (опция)
Диаметр воздуховода	150 мм
Потребляемая мощность	330 Вт
Давление	430 Па
Вес в упаковке/без упаковки	60 см: 30 кг/28 кг 90 см: 35 кг/33 кг

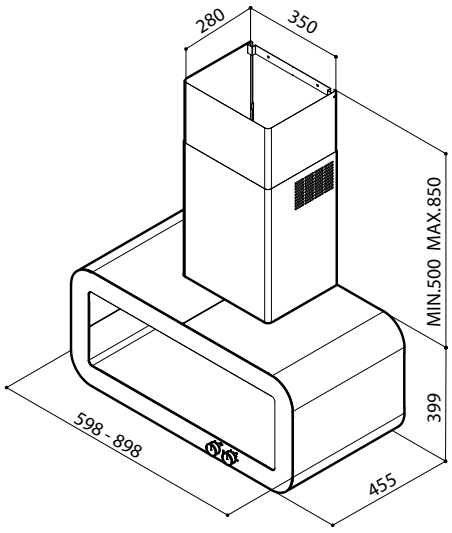

ОСОБАЯ ТЕХНИКА
WWW.LEX1.RU

КОЛЛЕКЦИЯ PREMIUM ВЫТЯЖКИ

FORTUNE

ЦВЕТ: черный / белый

ТЕХНИЧЕСКИЕ ХАРАКТЕРИСТИКИ

Производительность	
Свободный выход	600 - 800 м³/ч
Вентиляция	400 - 600 м³/ч
Рециркуляция	200 - 400 м³/ч
Уровень шума	44 - 64 дБ
Отделка	Стекло
Количество скоростей	3
Управление	Поворотное
Освещение	LED лампа 1x5,5 Вт
Фильтр	Алюминиевый (в комплекте), угольный G (опция)
Диаметр воздуховода	150 мм
Потребляемая мощность	330 Вт
Давление	430 Па
Вес в упаковке/без упаковки	35 кг/33 кг

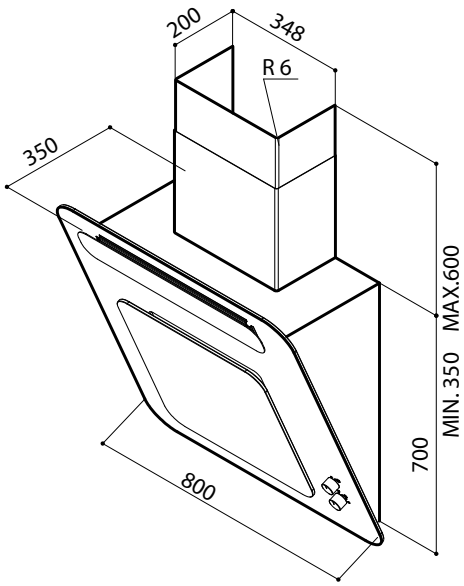

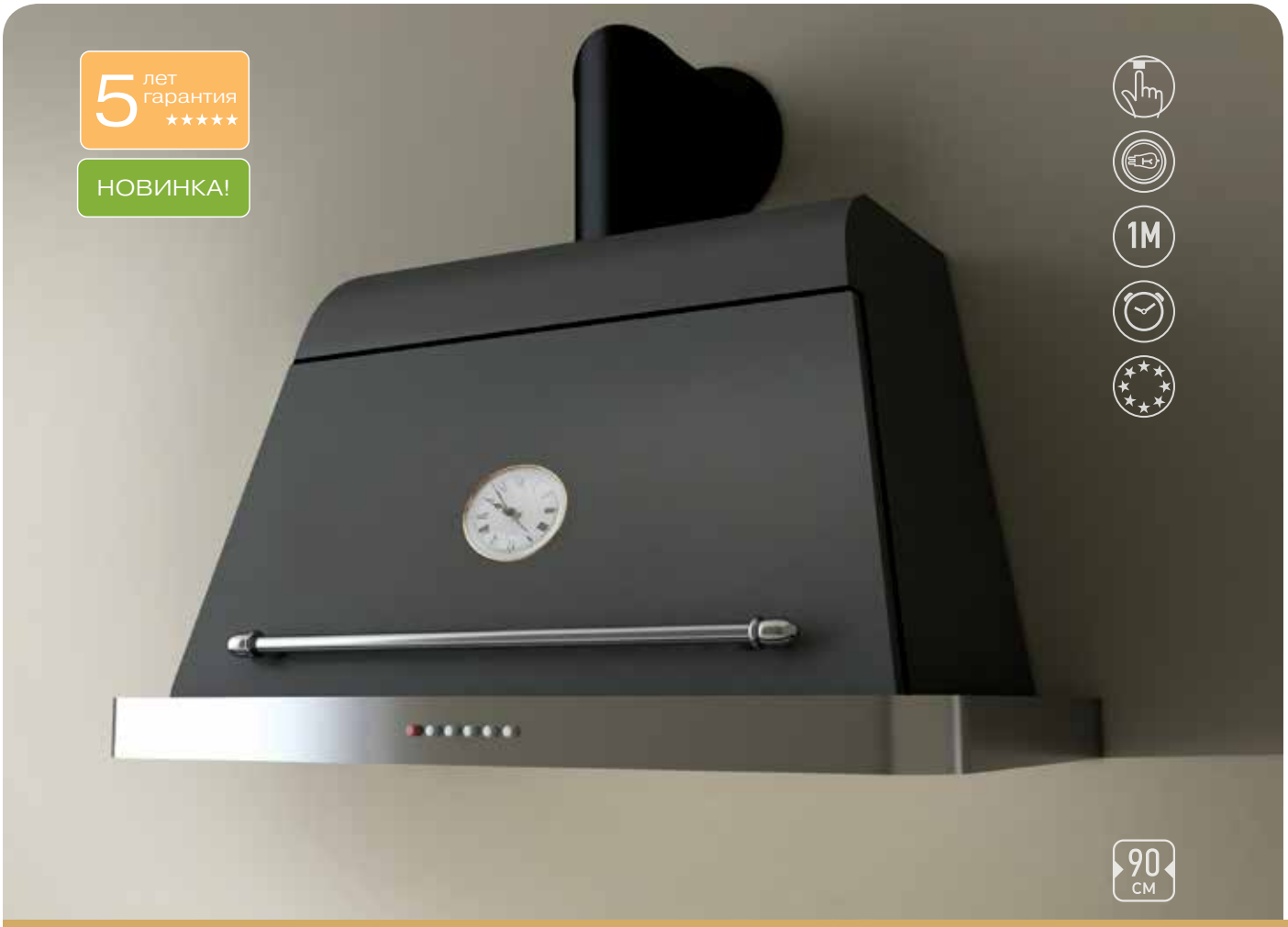

КОЛЛЕКЦИЯ PREMIUM ВЫТЯЖКИ

NAPOLI

ЦВЕТ: черный / нержавеющая сталь

ТЕХНИЧЕСКИЕ ХАРАКТЕРИСТИКИ

Производительность	
Свободный выход	600 - 800 м³/ч
Вентиляция	400 - 600 м³/ч
Рециркуляция	200 - 400 м³/ч
Уровень шума	42 - 60 дБ
Отделка	Окрашенная сталь, нержавеющая сталь
Количество скоростей	3
Управление	Кнопочное, таймер
Освещение	Галогенные лампы 2x20 Вт
Фильтр	Алюминиевый (в комплекте), угольный HI (опция)
Диаметр воздуховода	150 мм
Потребляемая мощность	360 Вт
Давление	430 Па
Вес в упаковке/без упаковки	28 кг/25 кг

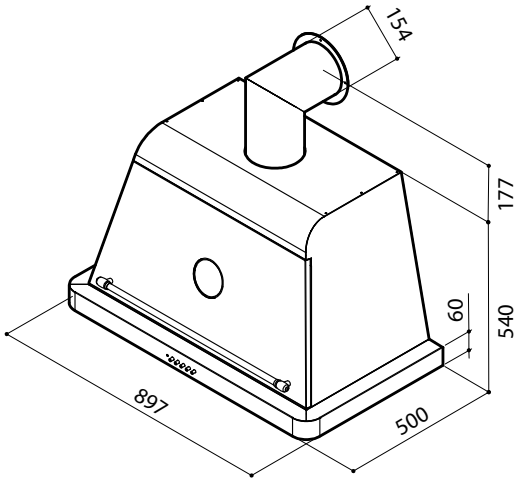

ОСОБАЯ ТЕХНИКА
WWW.LEXI.RU

КОЛЛЕКЦИЯ PREMIUM ВЫТЯЖКИ

AURORA

ЦВЕТ: черный

ТЕХНИЧЕСКИЕ ХАРАКТЕРИСТИКИ

Производительность	
Свободный выход	750 - 900 м³/ч
Вентиляция	600 - 750 м³/ч
Рециркуляция	450 - 600 м³/ч
Уровень шума	58 - 70 дБ
Отделка	Стекло
Количество скоростей	4
Управление	Сенсорное, дисплей, таймер, пульт ДУ
Освещение	LED лампы 2x2 Вт
Фильтр	Алюминиевый (в комплекте), угольный Т (опция)
Диаметр воздуховода	150 мм
Потребляемая мощность	304 Вт
Давление	310 Па
Вес в упаковке/без упаковки	34,4 кг/28,4 кг

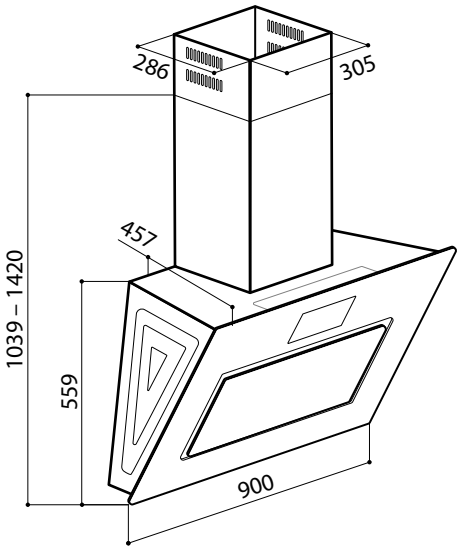

КОЛЛЕКЦИЯ PREMIUM ВЫТЯЖКИ

MILANO

ЦВЕТ: нержавеющая сталь

ТЕХНИЧЕСКИЕ ХАРАКТЕРИСТИКИ

Производительность	
Свободный выход	800 - 1000 м³/ч
Вентиляция	600 - 800 м³/ч
Рециркуляция	400 - 600 м³/ч
Уровень шума	50 - 62 дБ
Отделка	Стекло, нержавеющая сталь
Количество скоростей	3
Управление	Электронное
Освещение	LED лампы 2x3 Вт, LED подсветка (синий, красный, зеленый, желтый, фиолетовый)
Фильтр	Алюминиевый (в комплекте), угольный N (опция)
Диаметр воздуховода	150 мм
Потребляемая мощность	196 Вт
Давление	435 Па
Вес в упаковке/без упаковки	24,5 кг/19,5 кг

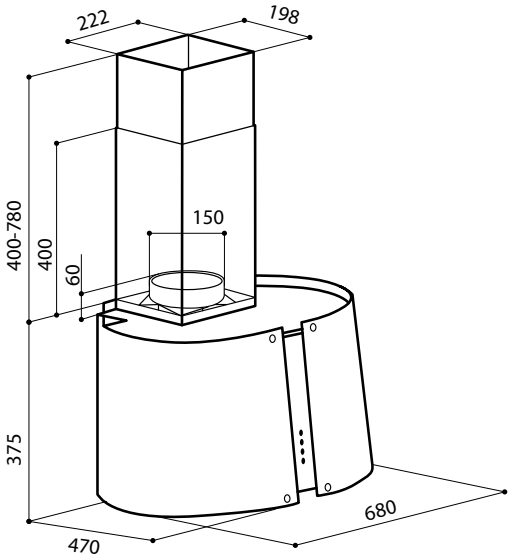

ОСОБАЯ ТЕХНИКА
WWW.LEX1.RU

КОЛЛЕКЦИЯ PREMIUM ВЫТЯЖКИ

SYDNEY

ЦВЕТ: нержавеющая сталь

ТЕХНИЧЕСКИЕ ХАРАКТЕРИСТИКИ

Производительность	
Свободный выход	800 - 1000 м³/ч
Вентиляция	600 - 800 м³/ч
Рециркуляция	400 - 600 м³/ч
Уровень шума	50 - 62 дБ
Отделка	Стекло, нержавеющая сталь
Количество скоростей	3
Управление	Электронное
Освещение	LED лампы 2x3 Вт, LED подсветка (синий, красный, зеленый, желтый, фиолетовый)
Фильтр	Алюминиевый (в комплекте), угольный N (опция)
Диаметр воздуховода	150 мм
Потребляемая мощность	196 Вт
Давление	435 Па
Вес в упаковке/без упаковки	22,5 кг/19,5 кг

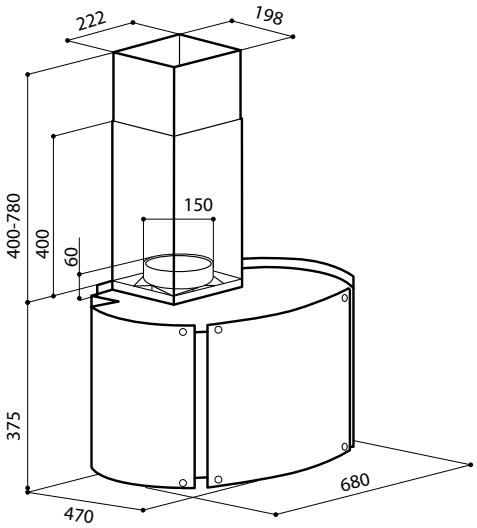

КОЛЛЕКЦИЯ PREMIUM ВЫТЯЖКИ

LOTUS

ЦВЕТ: черный / нержавеющая сталь

ТЕХНИЧЕСКИЕ ХАРАКТЕРИСТИКИ

Производительность	
Свободный выход	700 - 900 м³/ч
Вентиляция	500 - 700 м³/ч
Рециркуляция	300 - 500 м³/ч
Уровень шума	50 - 62 дБ
Отделка	Стекло, нержавеющая сталь
Количество скоростей	3
Управление	Сенсорное, дисплей, таймер, пульт ДУ
Освещение	LED лампы 2x1,5 Вт
Фильтр	Алюминиевый (в комплекте), угольный F (опция)
Диаметр воздуховода	150 мм
Потребляемая мощность	278 Вт
Давление	420 Па
Вес в упаковке/без упаковки	60 см: 19,6 кг/15,9 кг 90 см: 20,4 кг/16,4 кг

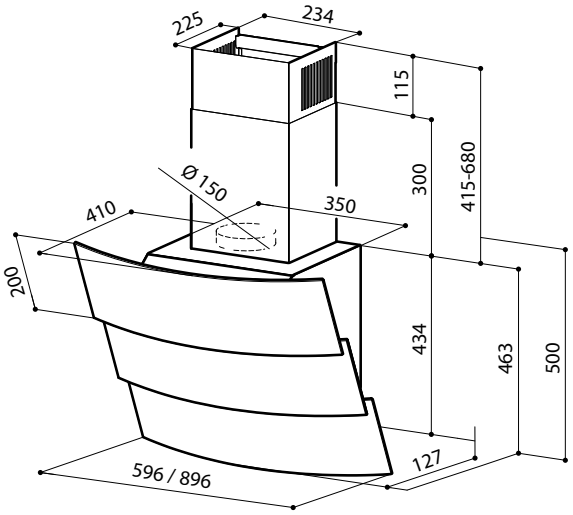

ОСОБАЯ ТЕХНИКА
WWW.LEX1.RU

КОЛЛЕКЦИЯ PREMIUM ВЫТЯЖКИ

TOUCH

ЦВЕТ: черный / нержавеющая сталь

ТЕХНИЧЕСКИЕ ХАРАКТЕРИСТИКИ

Производительность	
Свободный выход	600 - 800 м³/ч
Вентиляция	400 - 600 м³/ч
Рециркуляция	200 - 400 м³/ч
Уровень шума	44 - 58 дБ
Отделка	Стекло, нержавеющая сталь
Количество скоростей	3
Управление	Сенсорное, таймер
Освещение	LED лампы 6x1,2 Вт
Фильтр	Алюминиевый (в комплекте), угольный G (опция)
Диаметр воздуховода	150 мм
Потребляемая мощность	330 Вт
Давление	430 Па
Вес в упаковке/без упаковки	32 кг/29 кг

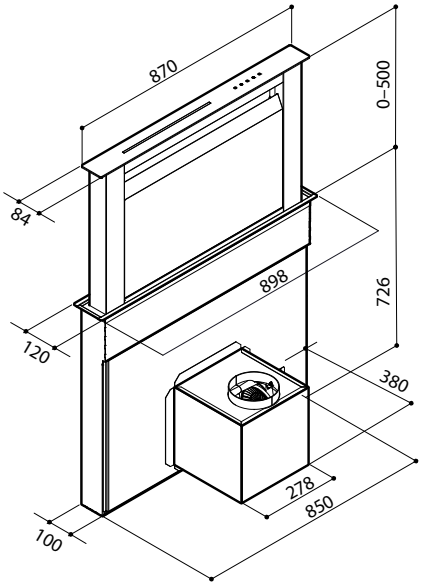

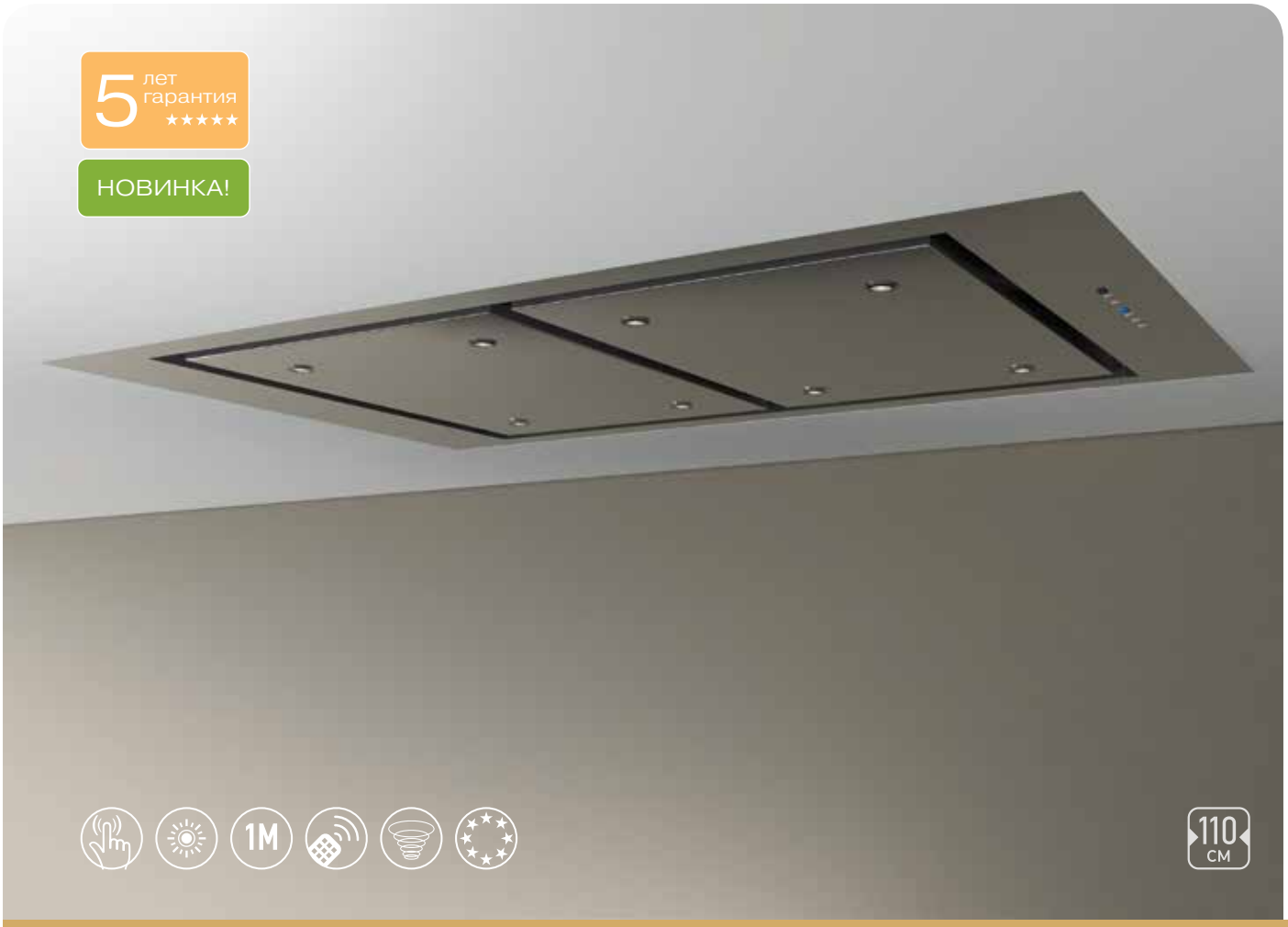

КОЛЛЕКЦИЯ PREMIUM ВЫТЯЖКИ

SOFITO

ЦВЕТ: нержавеющая сталь

ТЕХНИЧЕСКИЕ ХАРАКТЕРИСТИКИ

Производительность	
Свободный выход	700 - 950 м³/ч
Вентиляция	450 - 700 м³/ч
Рециркуляция	200 - 450 м³/ч
Уровень шума	46 - 62 дБ
Отделка	Нержавеющая сталь
Количество скоростей	3
Управление	Пульт ДУ, дисплей
Освещение	LED лампы 8x1,2 Вт
Фильтр	Алюминиевый (в комплекте), угольный HI (опция)
Диаметр воздуховода	150 мм
Потребляемая мощность	330 Вт
Давление	430 Па
Вес в упаковке/без упаковки	31 кг/28 кг

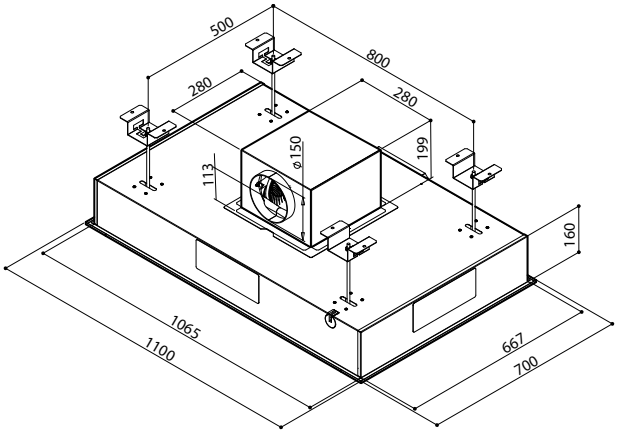

ОСОБАЯ ТЕХНИКА
WWW.LEX1.RU

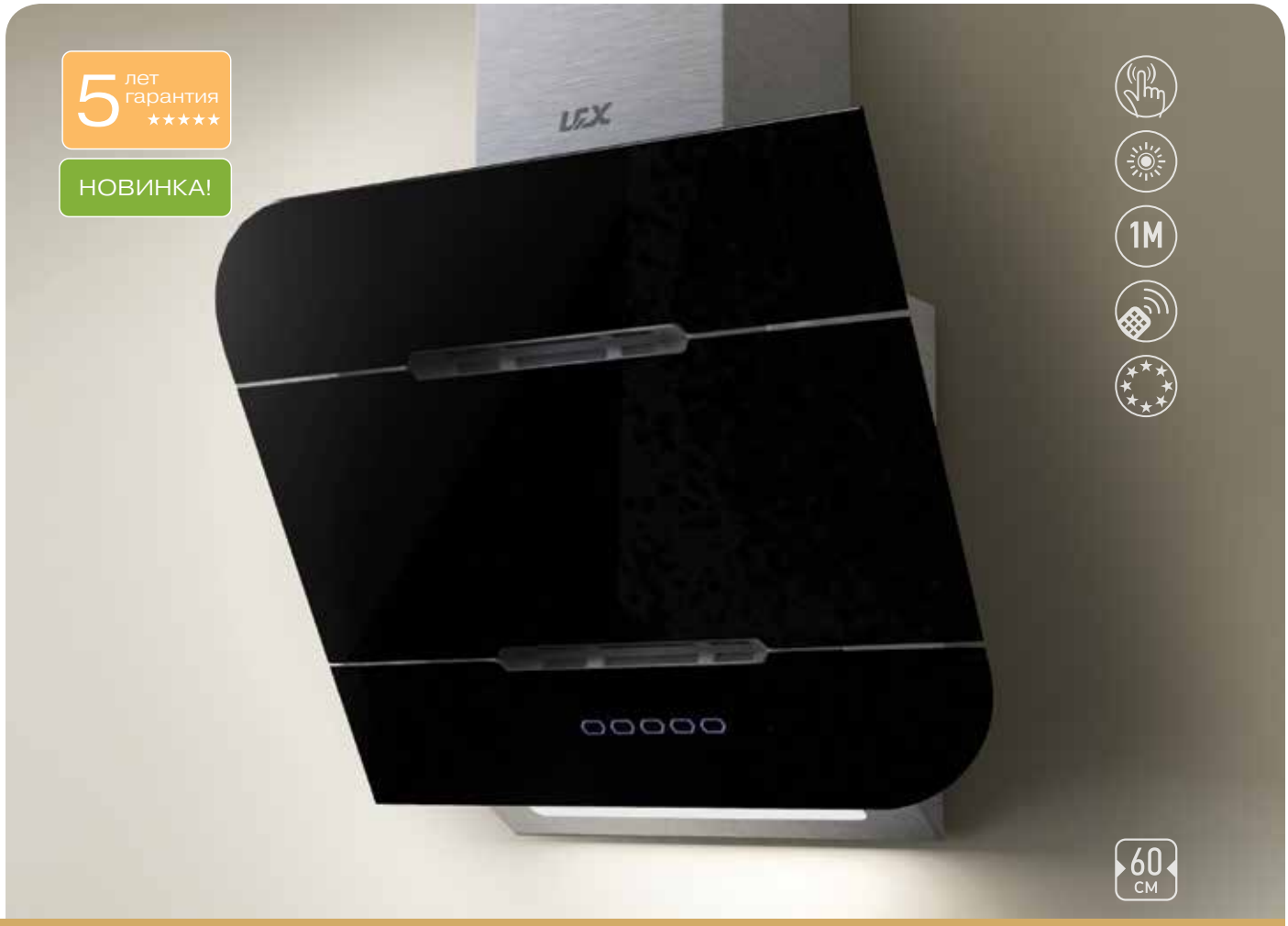

КОЛЛЕКЦИЯ PREMIUM ВЫТЯЖКИ

LEILA

ЦВЕТА: белый, черный

ТЕХНИЧЕСКИЕ ХАРАКТЕРИСТИКИ

Производительность	
Свободный выход	650 - 850 м³/ч
Вентиляция	450 - 650 м³/ч
Рециркуляция	250 - 450 м³/ч
Уровень шума	50 - 60 дБ
Отделка	Стекло
Количество скоростей	5
Управление	Сенсорное, Пульт ДУ
Освещение	LED
Фильтр	Алюминиевый (в комплекте), угольный P (опция)
Диаметр воздуховода	150 мм
Потребляемая мощность	250 Вт
Давление	300 Па
Вес в упаковке/без упаковки	15 кг/12 кг

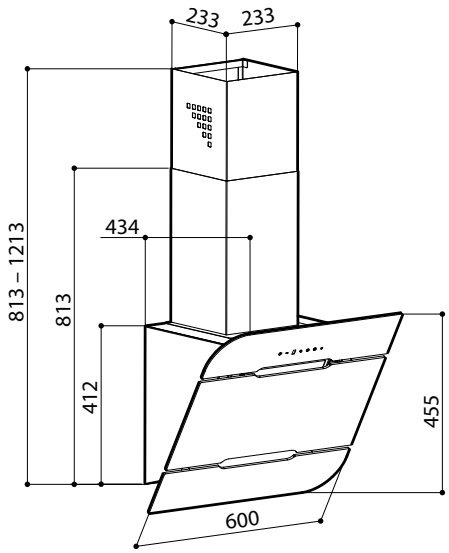

КОЛЛЕКЦИЯ PREMIUM ВЫТЯЖКИ

LARGO

ЦВЕТ: черный /белый

ТЕХНИЧЕСКИЕ ХАРАКТЕРИСТИКИ

Производительность	
Свободный выход	650 - 850 м³/ч
Вентиляция	450 - 650 м³/ч
Рециркуляция	250 - 450 м³/ч
Уровень шума	50 - 60 дБ
Отделка	Стекло
Количество скоростей	5
Управление	Сенсорное, Пульт ДУ
Освещение	LED
Фильтр	Алюминиевый (в комплекте), угольный P (опция)
Диаметр воздуховода	150 мм
Потребляемая мощность	250 Вт
Давление	300 Па
Вес в упаковке/без упаковки	15 кг/12 кг

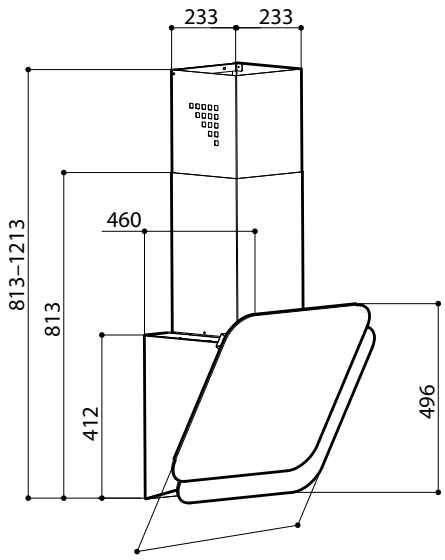

ОСОБАЯ ТЕХНИКА
WWW.LEX1.RU

НОВИНКА!

90 CM

КОЛЛЕКЦИЯ PREMIUM ЭЛЕКТРИЧЕСКИЕ ВАРОЧНЫЕ ПОВЕРХНОСТИ

P EVH 953/1 BL

ЦВЕТ: черный

ТЕХНИЧЕСКИЕ ХАРАКТЕРИСТИКИ

Тип	Электрическая
Нагревательный элемент	Hi Light
Материал	Стеклокерамика EuroKera
Управление	Сенсорное
Мощность	8500 Вт
Количество конфорок	5
Одноконтурная конфорка	2 x 1200 Вт (ø140 мм)
Двухконтурная конфорка	1 x 700/1700 Вт (ø110/180 мм)
Двухконтурная конфорка	1 x 750/2200 Вт (ø120/210 мм)
Овальная конфорка	1 x 1400/2200 Вт (ø165/260 мм)
Функции безопасности	Кнопка блокировки панели, индикатор остаточного тепла, защита от перегрева
Таймер конфорок	Есть
Размер устройства (ВхШхГ)	55x900x510 мм
Размер для встраивания (ВхШхГ)	50x880x490 мм
Вес в упаковке/без упаковки	14,5 кг/12,5 кг

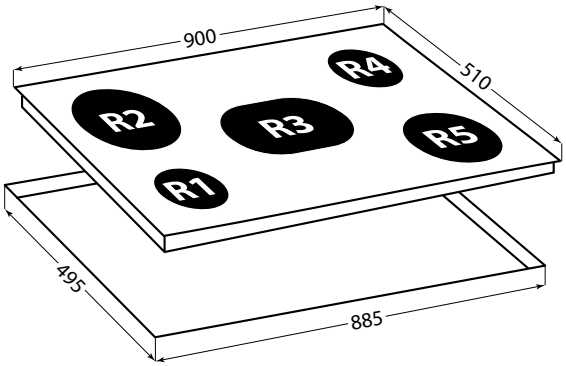

R1	1200 W	ø140
R2	750/2200 W	ø120/210
R3	1400/2200 W	ø165/260
R4	1200 W	ø140
R5	700/1700 W	ø110/180

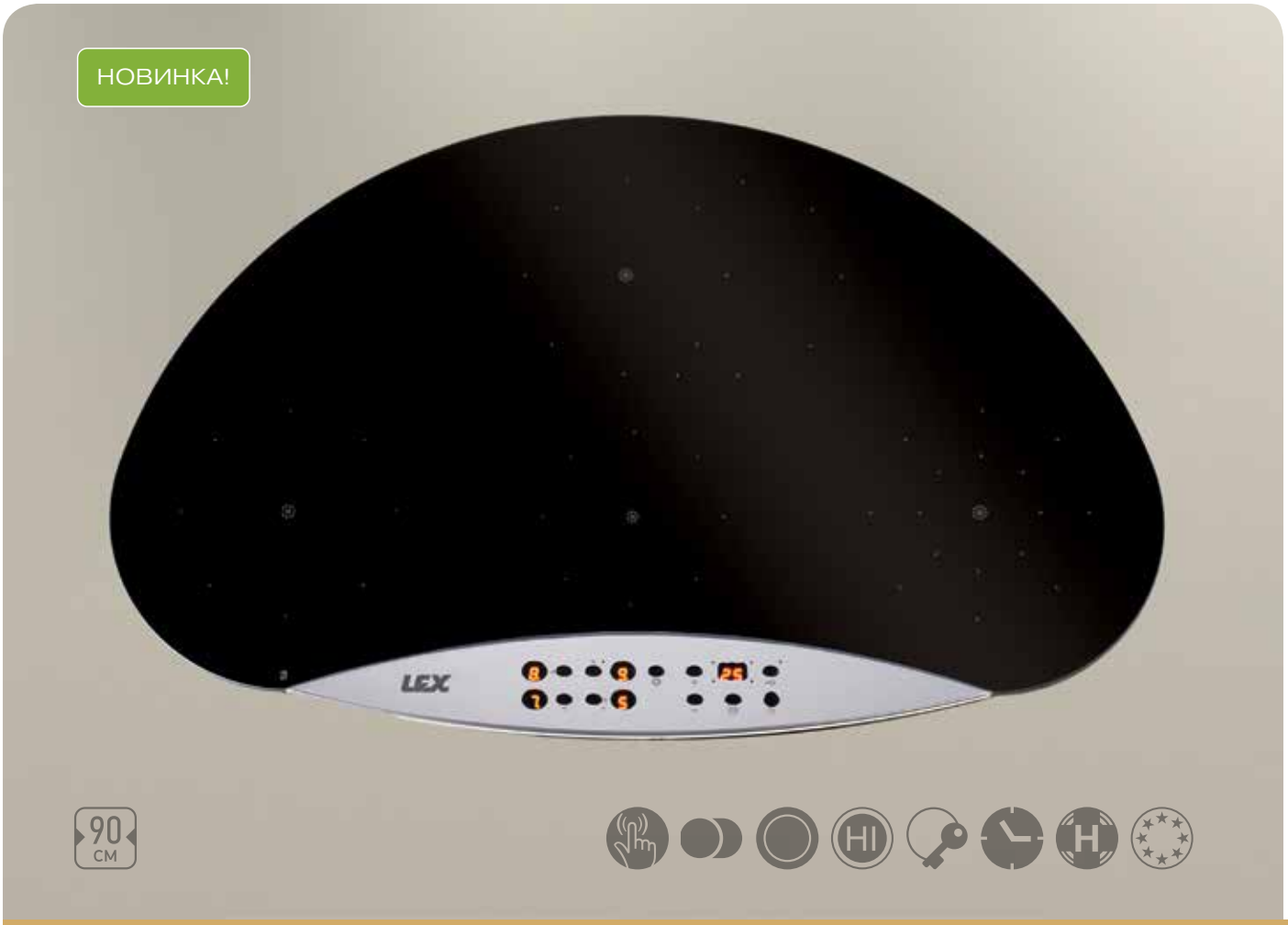

КОЛЛЕКЦИЯ PREMIUM ЭЛЕКТРИЧЕСКИЕ ВАРОЧНЫЕ ПОВЕРХНОСТИ

P EVH 942/0 BL

ЦВЕТ: черный

ТЕХНИЧЕСКИЕ ХАРАКТЕРИСТИКИ

Тип	Электрическая
Нагревательный элемент	Hi Light
Материал	Стеклокерамика EuroKera, нержавеющая сталь
Управление	Сенсорное
Мощность	6900 Вт
Количество конфорок	4
Одноконтурная конфорка	1 x 1200 Вт (ø140 мм)
Одноконтурная конфорка	1 x 1800 Вт (ø180 мм)
Двухконтурная конфорка	1 x 700/1700 Вт (ø115/180 мм)
Овальная конфорка	1 x 1400/2200 Вт (ø165/290 мм)
Функции безопасности	Кнопка блокировки панели, индикатор остаточного тепла, защита от перегрева
Таймер конфорок	Есть
Размер устройства (ВхШхГ)	55x877x546 мм
Размер для встраивания (ВхШхГ)	50x860x535 мм
Вес в упаковке/без упаковки	14,5 кг/12,5 кг

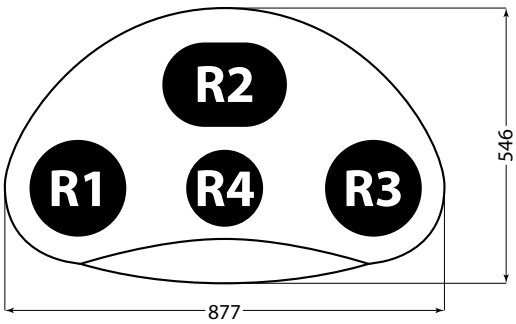

R1	1800 W	ø180
R2	1400/2200 W	ø165/290
R3	700/1700 W	ø115/180
R4	1200 W	ø140

ОСОБАЯ ТЕХНИКА
WWW.LEX1.RU

НОВИНКА!

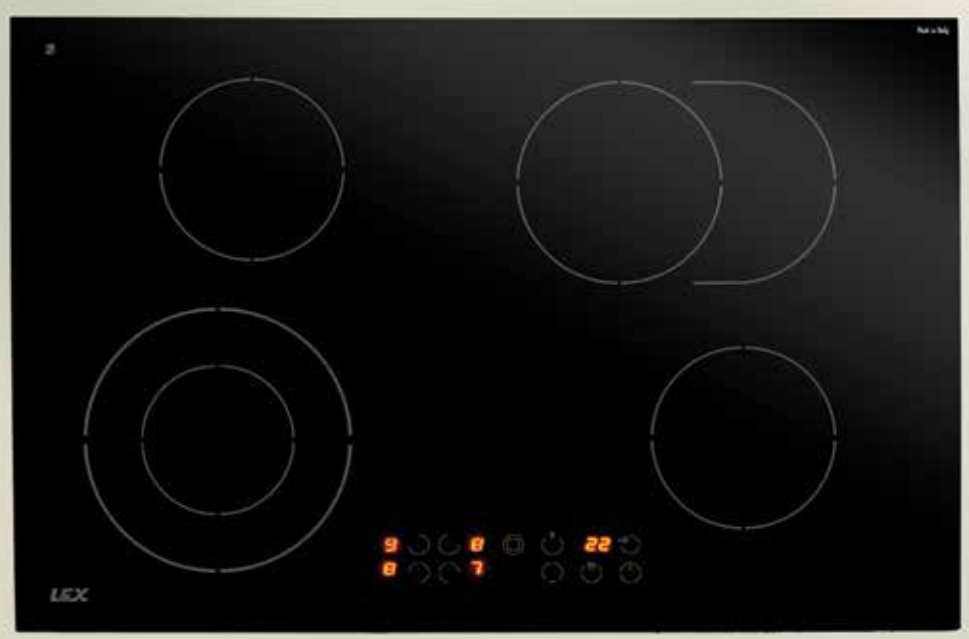

75 CM

КОЛЛЕКЦИЯ PREMIUM ЭЛЕКТРИЧЕСКИЕ ВАРОЧНЫЕ ПОВЕРХНОСТИ

P EVH 742/1 BL

ЦВЕТ: черный

ТЕХНИЧЕСКИЕ ХАРАКТЕРИСТИКИ

Тип	Электрическая
Нагревательный элемент	Hi Light
Материал	Стеклокерамика EuroKera
Управление	Сенсорное
Мощность	6800 Вт
Количество конфорок	4
Одноконтурная конфорка	2 x 1200 Вт (ø140 мм)
Двухконтурная конфорка	1 x 750/2200 Вт (ø120/210 мм)
Овальная конфорка	1 x 1400/2200 Вт (ø165/260 мм)
Функции безопасности	Кнопка блокировки панели, индикатор остаточного тепла, защита от перегрева
Таймер конфорок	Есть
Размер устройства (ВхШхГ)	55x750x510 мм
Размер для встраивания (ВхШхГ)	50x730x490 мм
Вес в упаковке/без упаковки	14 кг/12 кг

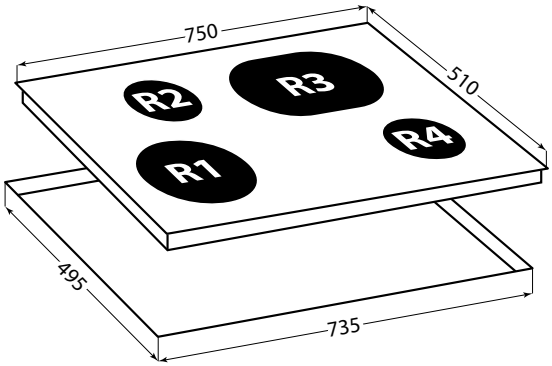

R1	750/2200 W	ø120/210
R2	1200 W	ø140
R3	1400/2200 W	ø165/260
R4	1200 W	ø140

НОВИНКА!

60 CM

КОЛЛЕКЦИЯ PREMIUM ЭЛЕКТРИЧЕСКИЕ ВАРОЧНЫЕ ПОВЕРХНОСТИ

P EVH 642/1 BL

ЦВЕТ: черный

ТЕХНИЧЕСКИЕ ХАРАКТЕРИСТИКИ

Тип	Электрическая
Нагревательный элемент	Hi Light
Материал	Стеклокерамика EuroKera
Управление	Сенсорное
Мощность	6500 Вт
Количество конфорок	4
Одноконтурная конфорка	2 x 1200 Вт (ø140 мм)
Двухконтурная конфорка	1 x 700/1700 Вт (ø110/180 мм)
Овальная конфорка	1 x 1400/2200 Вт (ø165/260 мм)
Функции безопасности	Кнопка блокировки панели, индикатор остаточного тепла, защита от перегрева
Таймер конфорок	Есть
Размер устройства (ВхШхГ)	55x580x510 мм
Размер для встраивания (ВхШхГ)	50x560x490 мм
Вес в упаковке/без упаковки	11,8 кг/10,1 кг

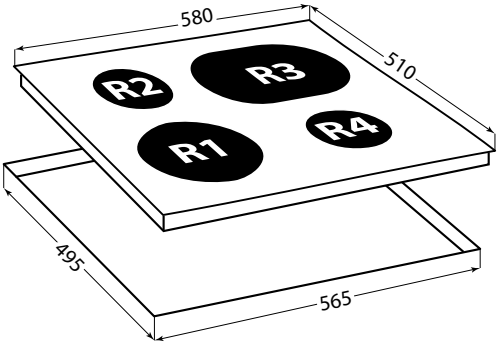

R1	700/1700 W	ø110/180
R2	1200 W	ø140
R3	1400/2200 W	ø165/260
R4	1200 W	ø140

60 CM

КОЛЛЕКЦИЯ PREMIUM ЭЛЕКТРИЧЕСКИЕ ВАРОЧНЫЕ ПОВЕРХНОСТИ

P EVH 642 BL

ЦВЕТ: черный

ТЕХНИЧЕСКИЕ ХАРАКТЕРИСТИКИ

Тип	Электрическая
Нагревательный элемент	Hi Light
Материал	Стеклокерамика
Управление	Сенсорное
Мощность	6100 Вт
Количество конфорок	4
Одноконтурная конфорка	2 x 1200 (ø145 мм)
Двухконтурная конфорка	1 x 700/1700 (ø140/210 мм)
Овальная конфорка	1 x 1100/2000 (ø140/250 мм)
Функции безопасности	Кнопка блокировки панели, индикатор остаточного тепла, защита от перегрева
Размер устройства (ВхШхГ)	44x580x510 мм
Размер для встраивания (ВхШхГ)	40x560x490 мм
Вес в упаковке/без упаковки	9,3 кг/8 кг

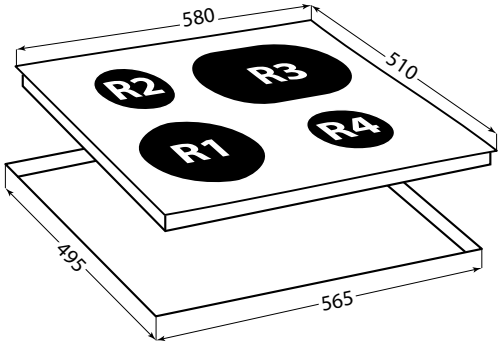

R1	700/1700 W	ø140/210
R2	1200 W	ø145
R3	1100/2000 W	ø140/250
R4	1200 W	ø145

КОЛЛЕКЦИЯ PREMIUM ЭЛЕКТРИЧЕСКИЕ ВАРОЧНЫЕ ПОВЕРХНОСТИ

P EVH 640 BL

ЦВЕТ: черный

ТЕХНИЧЕСКИЕ ХАРАКТЕРИСТИКИ

Тип	Электрическая
Нагревательный элемент	Hi Light
Материал	Стеклокерамика
Управление	Сенсорное
Мощность	6000 Вт
Количество конфорок	4
Одноконтурная конфорка	2 x 1200 (ø145 мм)
Одноконтурная конфорка	2 x 1800 (ø180 мм)
Функции безопасности	Кнопка блокировки панели, индикатор остаточного тепла, защита от перегрева
Размер устройства (ВхШхГ)	44x580x510 мм
Размер для встраивания (ВхШхГ)	40x560x490 мм
Вес в упаковке/без упаковки	9,3 кг/8 кг

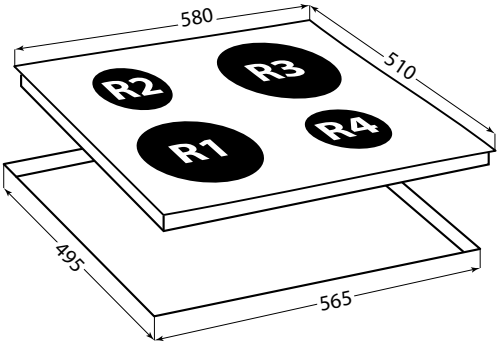

R1	1800 W	ø180
R2	1200 W	ø145
R3	1800 W	ø180
R4	1200 W	ø145

ОСОБАЯ ТЕХНИКА
WWW.LEX1.RU

НОВИНКА!

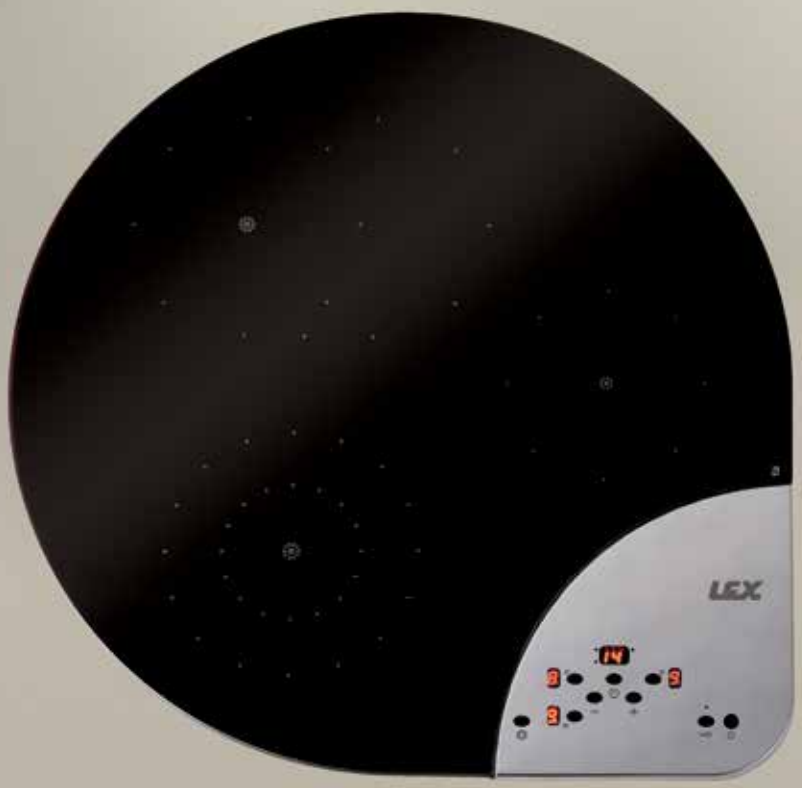

60 CM

КОЛЛЕКЦИЯ PREMIUM ЭЛЕКТРИЧЕСКИЕ ВАРОЧНЫЕ ПОВЕРХНОСТИ

P EVH 632/0 BL

ЦВЕТ: черный

ТЕХНИЧЕСКИЕ ХАРАКТЕРИСТИКИ

Тип	Электрическая
Нагревательный элемент	Hi Light
Материал	Стеклокерамика EuroKera, нержавеющая сталь
Управление	Сенсорное
Мощность	5100 Вт
Количество конфорок	3
Одноконтурная конфорка	1 x 1200 Вт (ø140 мм)
Двухконтурная конфорка	1 x 700/1700 Вт (ø110/180 мм)
Овальная конфорка	1 x 1400/2200 Вт (ø165/260 мм)
Функции безопасности	Кнопка блокировки панели, индикатор остаточного тепла, защита от перегрева
Таймер конфорок	Есть
Размер устройства (ВхШхГ)	55x580x580 мм
Размер для встраивания (ВхШхГ)	50x545x545 мм
Вес в упаковке/без упаковки	10,8 кг/9,1 кг

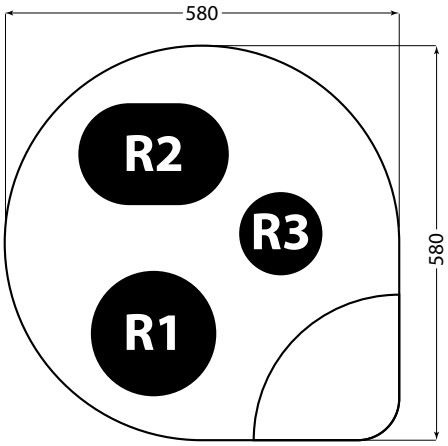

R1	700/1700 W	ø110/180
R2	1400/2200 W	ø165/260
R3	1200 W	ø140

НОВИНКА!

45 см

КОЛЛЕКЦИЯ PREMIUM ЭЛЕКТРИЧЕСКИЕ ВАРОЧНЫЕ ПОВЕРХНОСТИ

P EVH 431/1 BL

ЦВЕТ: черный

ТЕХНИЧЕСКИЕ ХАРАКТЕРИСТИКИ

Тип	Электрическая
Нагревательный элемент	Hi Light
Материал	Стеклокерамика EuroKera
Управление	Сенсорное
Мощность	5200 Вт
Количество конфорок	3
Одноконтурная конфорка	1 x 1200 Вт (ø140 мм)
Одноконтурная конфорка	1 x 1800 Вт (ø180 мм)
Двухконтурная конфорка	1 x 1100/2200 Вт (ø140/210 мм)
Функции безопасности	Индикатор остаточного тепла
Размер устройства (ВхШхГ)	55x450x510 мм
Размер для встраивания (ВхШхГ)	50x430x490 мм
Вес в упаковке/без упаковки	10,5 кг/8,5 кг

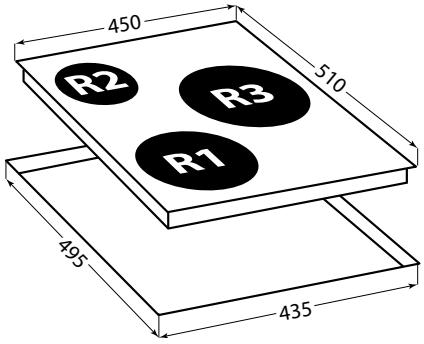

R1	1800 W	ø180
R2	1200 W	ø140
R3	1100/2200 W	ø140/210

ОСОБАЯ ТЕХНИКА
WWW.LEX1.RU

НОВИНКА!

30 CM

КОЛЛЕКЦИЯ PREMIUM ЭЛЕКТРИЧЕСКИЕ ВАРОЧНЫЕ ПОВЕРХНОСТИ

P EVH 321/1 BL

ЦВЕТ: черный

ТЕХНИЧЕСКИЕ ХАРАКТЕРИСТИКИ

Тип	Электрическая
Нагревательный элемент	Hi Light
Материал	Стеклокерамика EuroKera
Управление	Сенсорное
Мощность	2900 Вт
Количество конфорок	2
Одноконтурная конфорка	1 x 1200 Вт (ø140 мм)
Двухконтурная конфорка	1 x 700/1700 Вт (ø110/180 мм)
Функции безопасности	Индикатор остаточного тепла
Размер устройства (ВхШхГ)	55x290x510 мм
Размер для встраивания (ВхШхГ)	50x270x490 мм
Вес в упаковке/без упаковки	9,5 кг/7,8 кг

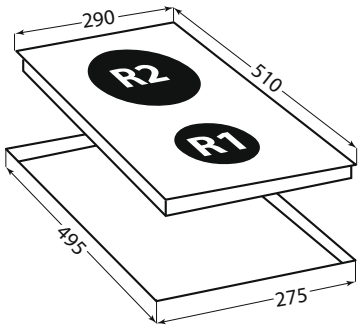

R1	1200 W	ø140
R2	700/1700 W	ø110/180

КОЛЛЕКЦИЯ PREMIUM ЭЛЕКТРИЧЕСКИЕ ВАРОЧНЫЕ ПОВЕРХНОСТИ

P EVH 320 BL

ЦВЕТ: черный

ТЕХНИЧЕСКИЕ ХАРАКТЕРИСТИКИ

Тип	Электрическая
Нагревательный элемент	Hi Light
Материал	Стеклокерамика
Управление	Сенсорное
Мощность	3000 Вт
Количество конфорок	2
Одноконтурная конфорка	1 x 1200 (ø145 мм)
Одноконтурная конфорка	1 x 1800 (ø180 мм)
Функции безопасности	Кнопка блокировки панели, индикатор остаточного тепла, защита от перегрева
Размер устройства (ВхШхГ)	44x290x510 мм
Размер для встраивания (ВхШхГ)	40x270x490 мм
Вес в упаковке/без упаковки	3,8 кг/3 кг

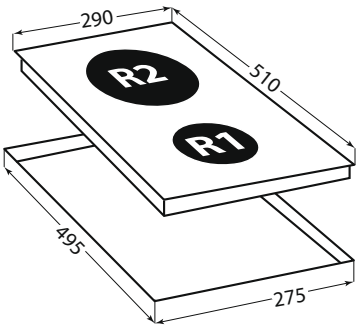

R1	1200 W	ø145
R2	1800 W	ø180

ОСОБАЯ ТЕХНИКА
WWW.LEXY.RU

НОВИНКА!

90 CM

КОЛЛЕКЦИЯ PREMIUM ИНДУКЦИОННЫЕ ВАРОЧНЫЕ ПОВЕРХНОСТИ

P EVI 940/1 BL

ЦВЕТ: черный

ТЕХНИЧЕСКИЕ ХАРАКТЕРИСТИКИ

Тип	Электрическая
Нагревательный элемент	Индукция
Материал	Стеклокерамика EuroKera
Управление	Сенсорное
Мощность	8800 Вт
Количество конфорок	4
Индукционная конфорка	2 x 1400 Вт (ø160 мм)
Индукционная конфорка	2 x 3000 Вт (ø200 мм)
Функции безопасности	Кнопка блокировки панели, индикатор остаточного тепла, защита от перегрева
Таймер конфорок	Есть
Размер устройства (ВхШхГ)	55x900x350 мм
Размер для встраивания (ВхШхГ)	50x880x330 мм
Вес в упаковке/без упаковки	14,5 кг/12,5 кг

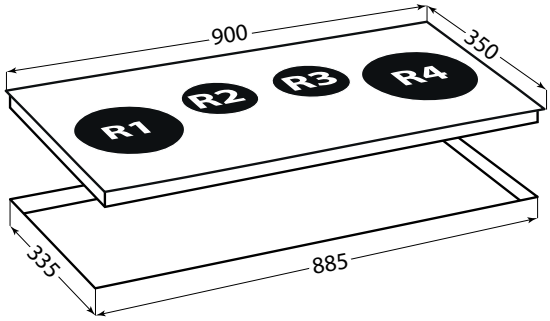

R1	3000 W	ø200
R2	1400 W	ø160
R3	1400 W	ø160
R4	3000 W	ø200

НОВИНКА!

75 CM

КОЛЛЕКЦИЯ PREMIUM ИНДУКЦИОННЫЕ ВАРОЧНЫЕ ПОВЕРХНОСТИ

P EVI 740/1 BL

ЦВЕТ: черный

ТЕХНИЧЕСКИЕ ХАРАКТЕРИСТИКИ

Тип	Электрическая
Нагревательный элемент	Индукция
Материал	Стеклокерамика EuroKera
Управление	Сенсорное
Мощность	7200 Вт
Количество конфорок	4
Индукционная конфорка	2 x 1600 Вт (ø140 мм)
Индукционная конфорка	2 x 2000 Вт (ø210 мм)
Функции безопасности	Кнопка блокировки панели, индикатор остаточного тепла, защита от перегрева
Таймер конфорок	Есть
Размер устройства (ВхШхГ)	55x750x510 мм
Размер для встраивания (ВхШхГ)	50x730x490 мм
Вес в упаковке/без упаковки	14 кг/12 кг

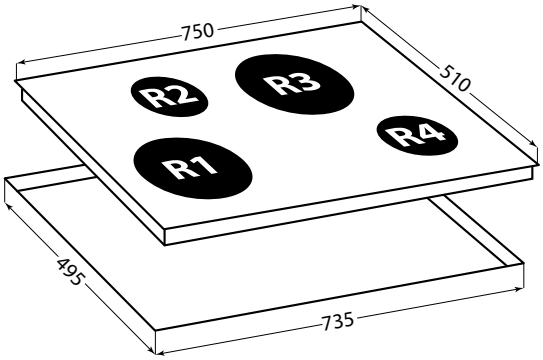

R1	2000 W	ø210
R2	1600 W	ø140
R3	2000 W	ø210
R4	1600 W	ø140

ОСОБАЯ ТЕХНИКА
WWW.LEX1.RU

НОВИНКА!

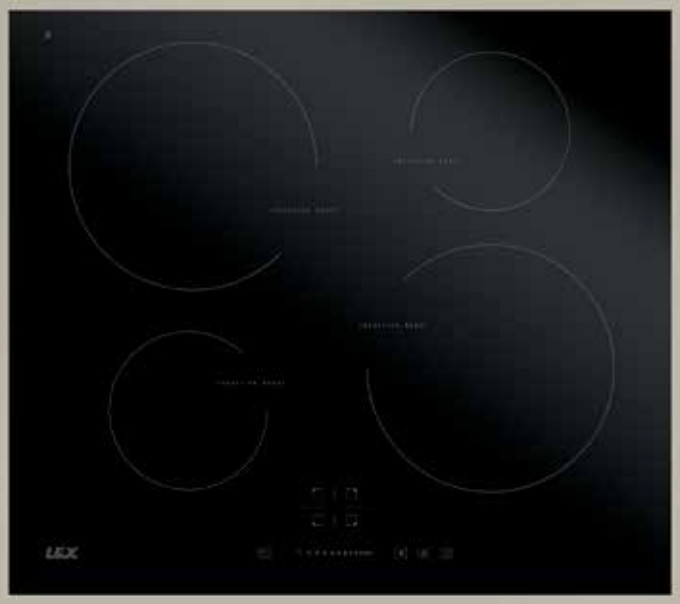

60 CM

КОЛЛЕКЦИЯ PREMIUM ИНДУКЦИОННЫЕ ВАРОЧНЫЕ ПОВЕРХНОСТИ

P EVI 640 BL

ЦВЕТ: черный

ТЕХНИЧЕСКИЕ ХАРАКТЕРИСТИКИ

Тип	Электрическая
Нагревательный элемент	Индукция
Материал	Стеклокерамика EuroKera
Управление	Сенсорное
Мощность	8200 Вт
Количество конфорок	4
Индукционная конфорка	2 x 1200/1500 Вт (ø140 мм)
Индукционная конфорка	2 x 2300/2600 Вт (ø220 мм)
Функции безопасности	Кнопка блокировки панели, индикатор остаточного тепла, защита от перегрева
Таймер конфорок	Есть
Размер устройства (ВхШхГ)	57x590x520 мм
Размер для встраивания (ВхШхГ)	50x560x490 мм
Вес в упаковке/без упаковки	12,5 кг/10,2 кг

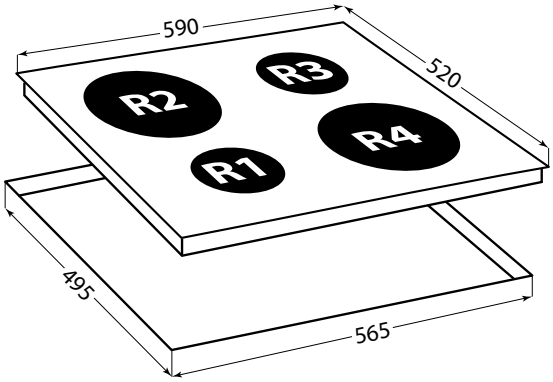

R1	1200/1500 W	ø140
R2	2300/2600 W	ø220
R3	1200/1500 W	ø140
R4	2300/2600 W	ø220

НОВИНКА!

60 CM

КОЛЛЕКЦИЯ PREMIUM ИНДУКЦИОННЫЕ ВАРОЧНЫЕ ПОВЕРХНОСТИ

P EVI 640/1 BL

ЦВЕТ: черный

ТЕХНИЧЕСКИЕ ХАРАКТЕРИСТИКИ

Тип	Электрическая
Нагревательный элемент	Индукция
Материал	Стеклокерамика EuroKera
Управление	Сенсорное
Мощность	7200 Вт
Количество конфорок	4
Индукционная конфорка	2 x 1600 Вт (ø140 мм)
Индукционная конфорка	2 x 2000 Вт (ø210 мм)
Функции безопасности	Кнопка блокировки панели, индикатор остаточного тепла, защита от перегрева
Таймер конфорок	Есть
Размер устройства (ВхШхГ)	55x580x510 мм
Размер для встраивания (ВхШхГ)	50x560x490 мм
Вес в упаковке/без упаковки	11,8 кг/10,1 кг

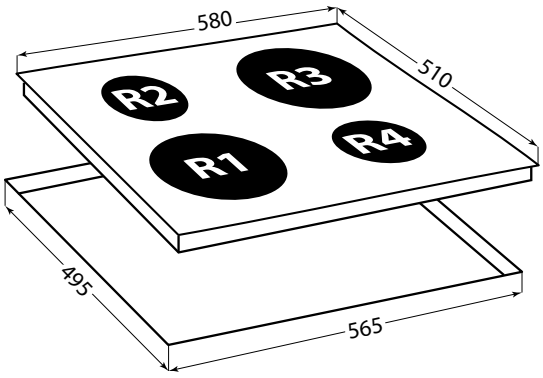

R1	2000 W	ø210
R2	1600 W	ø140
R3	2000 W	ø210
R4	1600 W	ø140

ОСОБАЯ ТЕХНИКА
WWW.LEX1.RU

НОВИНКА!

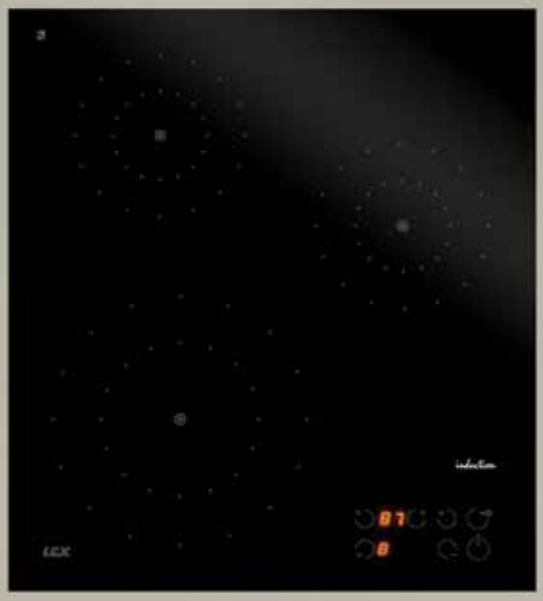

45 см

КОЛЛЕКЦИЯ PREMIUM ИНДУКЦИОННЫЕ ВАРОЧНЫЕ ПОВЕРХНОСТИ

P EVI 430/1 BL

ЦВЕТ: черный

ТЕХНИЧЕСКИЕ ХАРАКТЕРИСТИКИ

Тип	Электрическая
Нагревательный элемент	Индукция
Материал	Стеклокерамика EuroKera
Управление	Сенсорное
Мощность	5200 Вт
Количество конфорок	3
Индукционная конфорка	2 x 1600 Вт (ø140 мм)
Индукционная конфорка	1 x 2000 Вт (ø210 мм)
Функции безопасности	Кнопка блокировки панели, индикатор остаточного тепла, защита от перегрева
Размер устройства (ВхШхГ)	55x450x510 мм
Размер для встраивания (ВхШхГ)	50x430x490 мм
Вес в упаковке/без упаковки	10,5 кг/8,5 кг

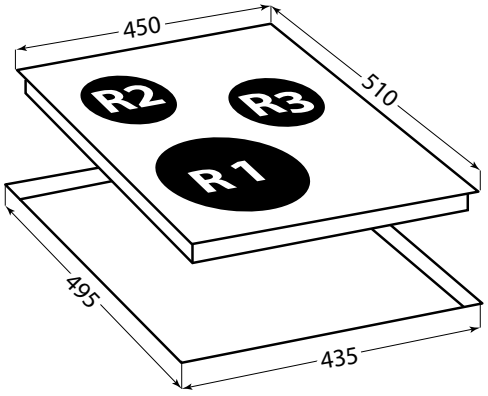

R1	2000 W	ø210
R2	1600 W	ø140
R3	1600 W	ø140

НОВИНКА!

30 CM

КОЛЛЕКЦИЯ PREMIUM ИНДУКЦИОННЫЕ ВАРОЧНЫЕ ПОВЕРХНОСТИ

P EVI 320/1 BL

ЦВЕТ: черный

ТЕХНИЧЕСКИЕ ХАРАКТЕРИСТИКИ

Тип	Электрическая
Нагревательный элемент	Индукция
Материал	Стеклокерамика EuroKera
Управление	Индукция
Мощность	3600 Вт
Количество конфорок	2
Индукционная конфорка	1 x 1600 Вт (ø140 мм)
Индукционная конфорка	1 x 2000 Вт (ø210 мм)
Функции безопасности	Кнопка блокировки панели, индикатор остаточного тепла, защита от перегрева
Таймер конфорок	Есть
Размер устройства (ВхШхГ)	55x290x510 мм
Размер для встраивания (ВхШхГ)	50x270x490 мм
Вес в упаковке/без упаковки	9,5 кг/7,8 кг

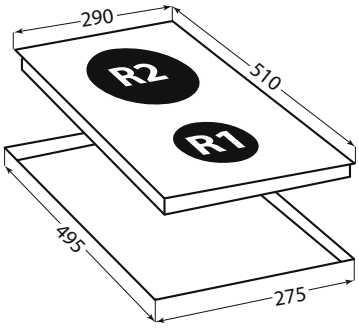

R1	1600 W	ø140
R2	2000 W	ø210

ОСОБАЯ ТЕХНИКА
WWW.LEX1.RU

НОВИНКА!

60 см

КОЛЛЕКЦИЯ PREMIUM ГАЗОВЫЕ ВАРОЧНЫЕ ПОВЕРХНОСТИ

P GVS 641C IV/AN

ЦВЕТА: слоновая кость, антрацитовый

ТЕХНИЧЕСКИЕ ХАРАКТЕРИСТИКИ

Тип	Газовая
Материал поверхности	Эмаль
Материал решеток	Чугунные
Управление	Механическое, электроподжиг
Мощность	7500 Вт
Количество конфорок	4
Тройная конфорка	1 x 3000 Вт
Конфорка быстрого нагрева	2 x 1750 Вт
Дополнительная конфорка	1 x 1000 Вт
Опции	Газ-контроль
Размер устройства (ВхШхГ)	100x590x520 мм
Размер для встраивания (ВхШхГ)	50x555x485 мм
Вес в упаковке/без упаковки	14 кг/13 кг
Напряжение:	220-240 В
Частота:	50/60 Гц
Вес в упаковке/без упаковки:	25 кг/20 кг

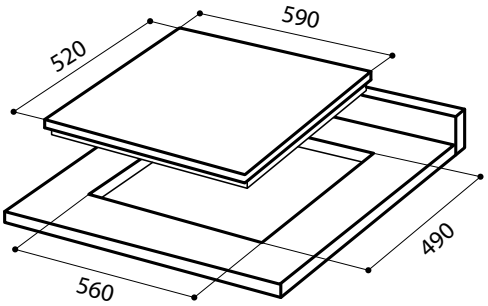

НОВИНКА!

60 см

КОЛЛЕКЦИЯ PREMIUM ГАЗОВЫЕ ВАРОЧНЫЕ ПОВЕРХНОСТИ

P GVS 643 WH/CR/BL

ЦВЕТА: белый, кремовый, черный

ТЕХНИЧЕСКИЕ ХАРАКТЕРИСТИКИ

Тип	Газовая
Материал поверхности	Эмаль
Материал решеток	Чугунные
Управление	Механическое, электроподжиг
Мощность	8300 Вт
Количество конфорок	4
Тройная конфорка	1 x 3800 Вт
Конфорка быстрого нагрева	2 x 1750 Вт
Дополнительная конфорка	1 x 1000 Вт
Опции	Газ-контроль
Размер устройства (ВхШхГ)	95x580x510 мм
Размер для встраивания (ВхШхГ)	45x545x465 мм
Вес в упаковке/без упаковки	12,2 кг/11 кг
Напряжение:	220-240 В
Частота:	50/60 Гц
Вес в упаковке/без упаковки:	25 кг/20 кг

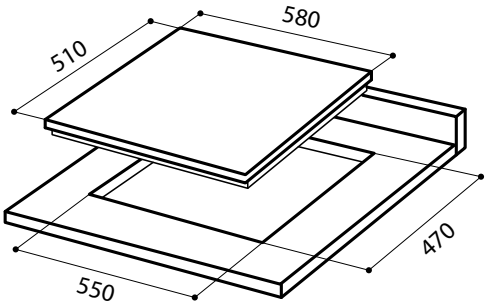

ОСОБАЯ ТЕХНИКА
WWW.LEX1.RU

КОЛЛЕКЦИЯ PREMIUM ДУХОВЫЕ ШКАФЫ

P EDM 083 WH/CR/BL

ЦВЕТА: белый, кремовый, черный

ТЕХНИЧЕСКИЕ ХАРАКТЕРИСТИКИ

Тип	Электрический
Управление	Механическое, механический таймер
Отделка	Эмаль
Режимы работы	3D конвекция, нижний нагрев с конвекцией, верхний и нижний нагрев, верхний нагрев, гриль, гриль с конвекцией, размораживание, подсветка
Объём	57 л
Тип очистки	Традиционная
Направляющие	Стандартные
Дверца духовки	Съемная. Внутреннее стекло легко вынимается
Стекло дверцы	Тройное
Комплектация	1 решетка, 1 противень и вертел

Мощность	2125 Вт
Класс энергопотребления	A
Максимальная температура	260 °C
Размер устройства (ВхШхГ)	595x595x565 мм
Размер для встраивания (ВхШхГ)	600x565x560 мм
Вес в упаковке/без упаковки	37 кг/32,5 кг

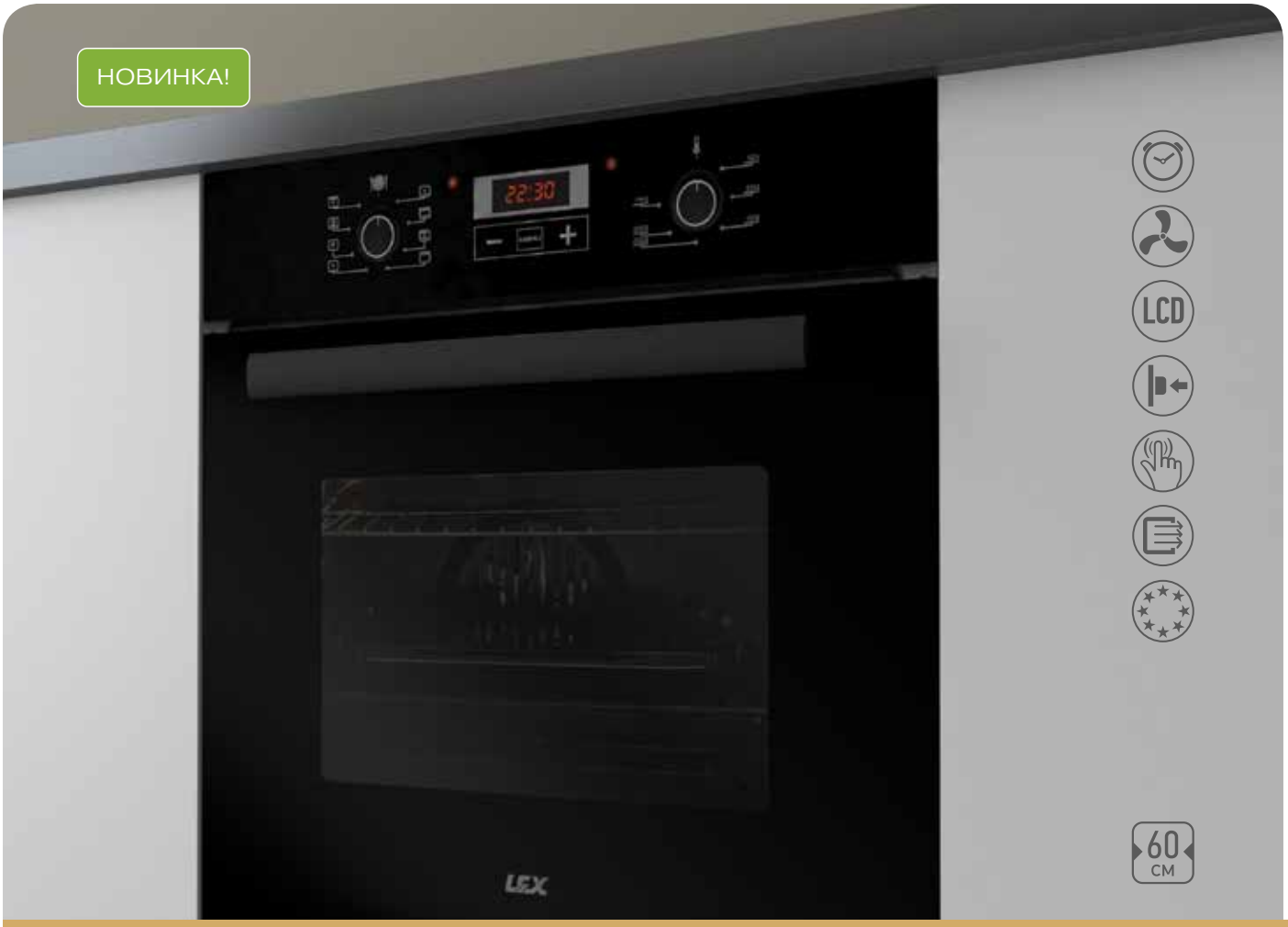

КОЛЛЕКЦИЯ PREMIUM ДУХОВЫЕ ШКАФЫ

P EDP 084 BL

ЦВЕТ: черный

ТЕХНИЧЕСКИЕ ХАРАКТЕРИСТИКИ

Тип	Электрический
Управление	Утапливаемые ручки, сенсорное управление, цифровой таймер, LCD дисплей
Отделка	Стекло, нержавеющая сталь
Режимы работы	3D конвекция, 3D конвекция с нижним нагревом, верхний и нижний нагрев с конвекцией, верхний и нижний нагрев, нижний нагрев с конвекцией, гриль, гриль с конвекцией, размораживание
Объём	61 л
Тип очистки	Традиционная
Направляющие	1 ряд телескопических направляющих
Дверца духовки	Съемная. Внутреннее стекло легко вынимается
Стекло дверцы	Двойное
Комплектация	1 решетка и 2 противня

Мощность	3172 Вт
Класс энергопотребления	A
Максимальная температура	285 °C
Размер устройства (ВхШхГ)	595x595x590 мм
Размер для встраивания (ВхШхГ)	600x560x580 мм
Вес в упаковке/без упаковки	36 кг/33 кг

ОСОБАЯ ТЕХНИКА
WWW.LEX1.RU

КОЛЛЕКЦИЯ PREMIUM ДУХОВЫЕ ШКАФЫ

P EDP 085 BL

ЦВЕТ: черный

ТЕХНИЧЕСКИЕ ХАРАКТЕРИСТИКИ

Тип	Электрический
Управление	Утапливаемые ручки, сенсорное управление, цифровой таймер, LCD дисплей
Отделка	Стекло, нержавеющая сталь
Режимы работы	3D конвекция, 3D конвекция с нижним нагревом, верхний и нижний нагрев с конвекцией, верхний и нижний нагрев, нижний нагрев с конвекцией, гриль, гриль с конвекцией, размораживание
Объём	61 л
Тип очистки	Традиционная
Направляющие	1 ряд телескопических направляющих
Дверца духовки	Съемная. Внутреннее стекло легко вынимается
Стекло дверцы	Двойное
Комплектация	1 решетка и 2 противня

Мощность	3172 Вт
Класс энергопотребления	A
Максимальная температура	285 °C
Размер устройства (ВхШхГ)	595x595x590 мм
Размер для встраивания (ВхШхГ)	600x560x580 мм
Вес в упаковке/без упаковки	36 кг/33 кг

КОЛЛЕКЦИЯ PREMIUM ДУХОВЫЕ ШКАФЫ

P EDM 061C IV/AN

ЦВЕТА: слоновая кость, антрацитовый

ТЕХНИЧЕСКИЕ ХАРАКТЕРИСТИКИ

Тип	Электрический
Управление	Механическое, аналоговый таймер
Отделка	Эмаль
Режимы работы	Верхний и нижний нагрев с конвекцией, верхний и нижний нагрев, верхний нагрев, нижний нагрев, гриль, размораживание
Объём	61
Тип очистки	Традиционная
Направляющие	Стандартные
Дверца духовки	Съемная. Внутреннее стекло легко вынимается
Стекло дверцы	Двойное
Комплектация	1 решетка и 1 противень

Мощность	2072 Вт
Класс энергопотребления	A
Максимальная температура	285 °C
Размер устройства (ВхШхГ)	595x595x600 мм
Размер для встраивания (ВхШхГ)	600x560x590 мм
Вес в упаковке/без упаковки	36 кг/33 кг

ВЫТЯЖКИ

ВЫТЯЖКИ

В последнее время отношение к кухонной вытяжке изменилось. Вытяжки настолько разнообразны в своем внешнем виде, что подобрать модель к любому дизайну кухни легко и даже приятно. Изысканные формы классики, строгие линии модерна или конструктивность стиля «хайтек позволяют удовлетворить запросы самого «требовательного» интерьера.

Мы условно разделили наши модели на 8 разделов для вашего удобства в выборе внешнего вида и способа монтажа.

ОСТРОВНЫЕ ВЫТЯЖКИ. Их основная «изюминка» - не традиционный способ крепления – к потолку, в первую очередь подойдет тем, у кого нет воздуховода (и вытяжка будет работать в режиме рециркуляции) или система отвода воздуха продумана заранее и проложена по потолку к островной части рабочей зоны, расположенной по центру помещения.

НАКЛОННЫЕ. Эти вытяжки отличаются ярким ультрасовременным дизайном, где идеально сочетаются надежный металл и внешне хрупкое, но абсолютно безопасное и прочное стекло, а оригинальные технические решения поразят ваше воображение,

РУСТИКА. Эти сказочно красивые вытяжки с отделкой из дерева выглядят не просто изящно, скорее благородно. Вытяжки с полным набором последних достижений в производстве данного рода техники будут идеально смотреться в современном интерьере классической

кухни, а возможность придать любой оттенок окантовке из дерева даст Вам возможность почувствовать себя современным дизайнером – декорировать Вам вытяжку под любой цвет фасада из дерева.

ДЕКОРАТИВНЫЕ. Вытяжки этой серии отличает стильный дизайн и четкие геометрические линии. Эти вытяжки органично сочетаются с любым интерьером современной кухни. Здесь представлены классические Т-образные модели, вытяжки со стеклом и даже неординарные формы труб и цилиндра.

КУПОЛЬНЫЕ. Классические формы, слегка напоминающие купола, максимальная функциональность и приятное освещение, которые создадут атмосферу тепла и вдохновения.

УГЛОВЫЕ. К моделям этой серии следует внимательно присмотреться хозяевам небольших кухонь. Эти модели «экономят» пространство, но в то же время выглядят самодостаточно и выразительно, зрительно расширяя границы помещения.

ВСТРАИВАЕМЫЕ. В этой традиционной линейке представлен обширный ассортимент телескопических и полностью встраиваемых вытяжек широкого спектра мощности и оснащения.

ПЛОСКИЕ. Красивые и практичные плоские вытяжки на сегодня являются самыми покупаемыми и продаваемыми во всем мире.

НА КАКИЕ ПАРАМЕТРЫ НУЖНО ОБРАТИТЬ ВНИМАНИЕ В ПЕРВУЮ ОЧЕРЕДЬ ПРИ ВЫБОРЕ ВЫТЯЖКИ?

1. Производительность – объем пропускаемого воздуха в час. Необходимая производительность вытяжки рассчитывается по формуле:

Производительность = П×В×12×1,3
П — площадь кухни, м²,
В — высота потолка, м,
12 — коэффициент, соответствующий нормам СЭС частоты обновления воздуха в час
1,3 – коэффициент запаса по производительности

	Высота потолка (м)					
Площадь (м²)	2,5	2,7	3	3,2	3,5	4
6	195	211	234	250	273	312
7	228	246	273	291	319	364
8	26	281	312	333	364	416
9	293	316	351	374	410	468
10	325	351	390	416	455	520
11	358	386	429	458	501	572
12	390	421	468	499	546	624
13	423	456	507	541	592	676
14	455	491	546	582	637	728
15	488	527	585	624	683	780

2. Уровень шума. Самые тихие вытяжки на сегодняшнем рынке выдают 28–40 дБ, среднее значение для большинства моделей, которое считается достаточно комфортными, – около 58 дБ.

УПРАВЛЕНИЕ

Условно можно выделить 2 основных вида управления кухонными вытяжками:

– **Механическое** (кнопочное или слайдерное)

– **Электронное** (сенсорное, псевдосенсорное клавишное и слайд-контроль)

Обращаем ваше внимание, что некоторые модели LEX оснащены пультом дистанционного управления (ДУ), который стал доступнее и применяется в управлении даже бюджетных моделей.

ОСВЕЩЕНИЕ

– **Лампы накаливания.** Это самый простой и распространённый источник света. Лампы накаливания обычно имеют мощность 40 Вт и обеспечивают яркое солнечное освещение слегка желтоватого оттенка.

– Галогенные лампы. В отличие от ламп накаливания позволяют увеличить светоотдачу и срок службы в 1,5-2 раза. Галогенные лампы обычно имеют мощность 20 Вт и чаще всего от таких ламп распространяется холодноватый, но яркий и приятный свет белого оттенка.

– Светодиодные лампы (LED). Такие лампы считаются самыми экономичными, имеют мощность около 0,5- 1 Вт и зрительно не уступают в яркости своим «собратьям», а их мягкий, с голубоватым оттенком, свет завораживает и создает уютную атмосферу...

УСТАНОВКА И РЕЖИМЫ РАБОТЫ

Рекомендуется устанавливать кухонную вытяжку на высоте от рабочей поверхности не менее 70 см для электрических плит (варочных поверхностей) и не менее 80 см для газовых плит (варочных поверхностей).

Основные режима работы вытяжки:

– **Отвод воздуха** (вентиляция) В данном режиме вытяжка с помощью соединительного воздуховода подключается к вентиляционному каналу и весь отработанный воздух выбрасывается наружу (на улицу). Некоторые модели вытяжек LEX комплектуются соединительными воздуховодами, в остальных случаях их можно приобрести отдельно.

– **Рециркуляция**. Этот режим работы подразумевает использование угольных фильтров (фильтры тонкой очистки). При этом отработанный воздух, пройдя через угольный фильтр, очищается и выбрасывается обратно в помещение.

Антивозвратный клапан – немаловажная составляющая любой модели. Он состоит из подвижных створок, закрепляющихся в основании воздуховода. Створки клапана открываются при включении вытяжки, обеспечивая свободное прохождение воздуха, и плотно закрываются при выключении двигателя, препятствуя проникновению нежелательных запахов и загрязнений из вентиляционной шахты. Некоторые модели вытяжек LEX заранее укомплектованы соединительным воздуховодом, угольными фильтрами (см. стр. 144-145) и антивозвратным клапаном.

ОСОБАЯ ТЕХНИКА
WWW.LEXT.RU

ОСТРОВНЫЕ ВЫТЯЖКИ

LEX

ОСТРОВНЫЕ ВЫТЯЖКИ

PARIS ISOLA

ЦВЕТ: нержавеющая сталь

ТЕХНИЧЕСКИЕ ХАРАКТЕРИСТИКИ

Производительность	
Свободный выход	800 - 1000 м³/ч
Вентиляция	600 - 800 м³/ч
Рециркуляция	380 - 600 м³/ч
Уровень шума	50 - 62 дБ
Отделка	Стекло, нержавеющая сталь
Количество скоростей	3
Управление	Электронное, дисплей, таймер, Пульт ДУ
Освещение	Галогенные лампы 4x20 Вт
Фильтр	Алюминиевый (в комплекте), угольный N (опция)
Диаметр воздуховода	150 мм
Потребляемая мощность	270 Вт
Давление	456 Па
Вес в упаковке/без упаковки	35 кг/32 кг

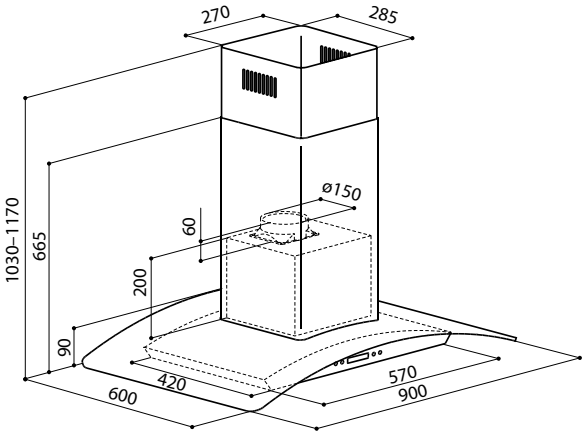

ОСТРОВНЫЕ ВЫТЯЖКИ

SOLARIS ISOLA

ЦВЕТ: черный / нержавеющая сталь

ТЕХНИЧЕСКИЕ ХАРАКТЕРИСТИКИ

Производительность	
Свободный выход	800 - 960 м³/ч
Вентиляция	600 - 800 м³/ч
Рециркуляция	400 - 600 м³/ч
Уровень шума	50 - 62 дБ
Отделка	Стекло, нержавеющая сталь
Количество скоростей	3
Управление	Сенсорное, дисплей, таймер, Пульт ДУ
Освещение	LED лампы 6х0,5 Вт
Фильтр	Алюминиевый (в комплекте), угольный N (опция)
Диаметр воздуховода	150 мм
Потребляемая мощность	193 Вт
Давление	429 Па
Вес в упаковке/без упаковки	40 кг/36 кг

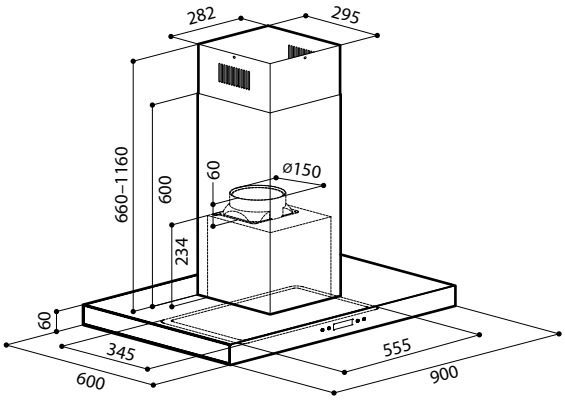

ОСОБАЯ ТЕХНИКА
WWW.LEX1.RU

ОСТРОВНЫЕ ВЫТЯЖКИ

TUBO ISOLA

ЦВЕТ: нержавеющая сталь

ТЕХНИЧЕСКИЕ ХАРАКТЕРИСТИКИ

Производительность	
Свободный выход	760 - 940 м³/ч
Вентиляция	640 - 760 м³/ч
Рециркуляция	420 - 640 м³/ч
Уровень шума	50 - 62 дБ
Отделка	Нержавеющая сталь
Количество скоростей	3
Управление	Электронное
Освещение	LED лампы 3x1 Вт
Фильтр	Металлический (в комплекте), угольный N (опция)
Диаметр воздуховода	150 мм
Потребляемая мощность	193 Вт
Давление	449 Па
Вес в упаковке/без упаковки	24,5 кг/22 кг

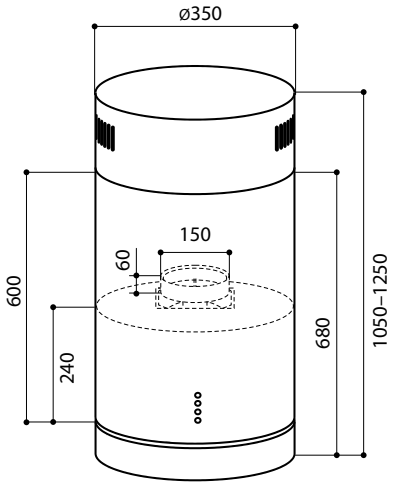

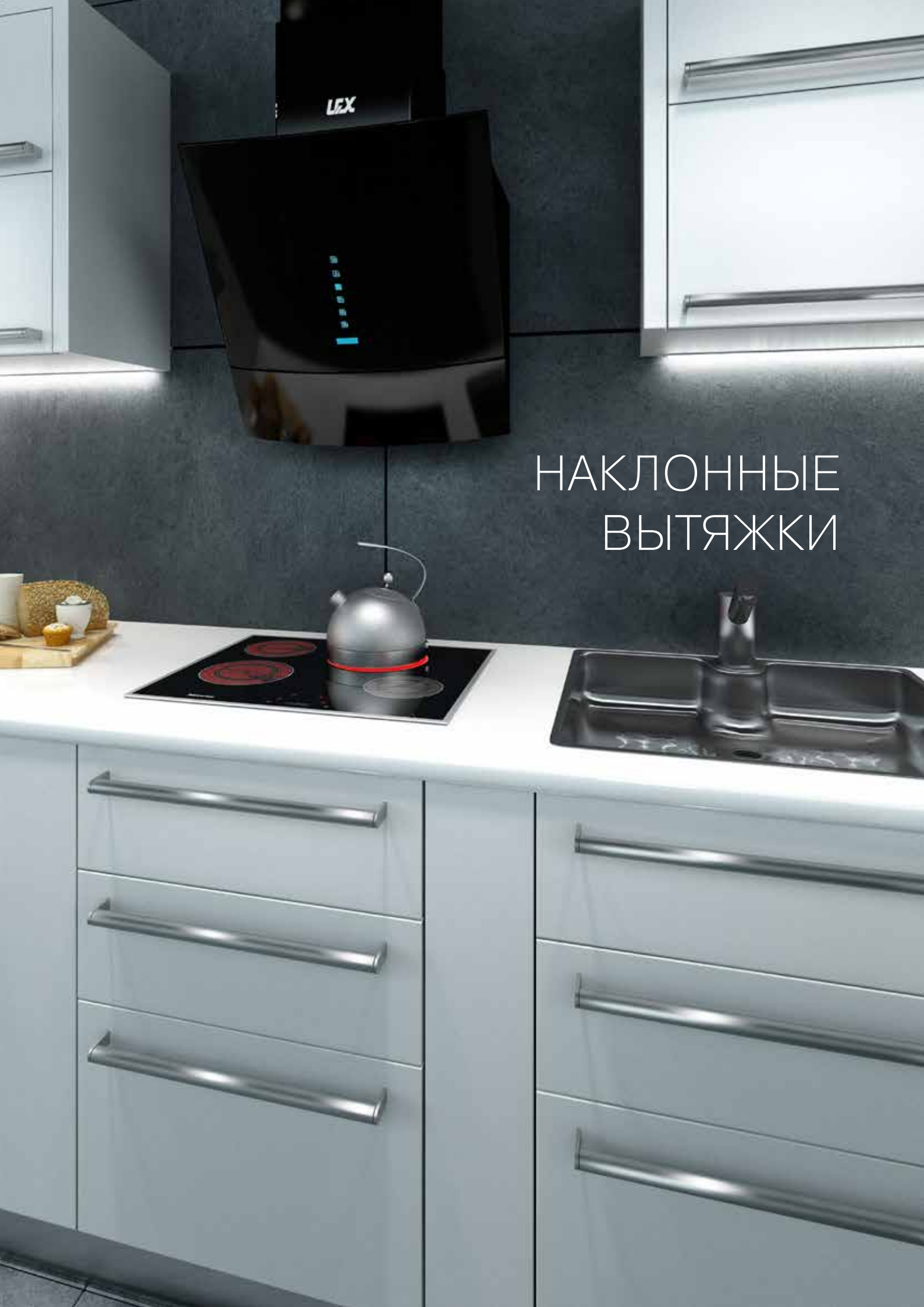

НАКЛОННЫЕ ВЫТЯЖКИ

НАКЛОННЫЕ ВЫТЯЖКИ

TATA

ЦВЕТА: белый, черный

ТЕХНИЧЕСКИЕ ХАРАКТЕРИСТИКИ

Производительность	
Свободный выход	800 - 950 м³/ч
Вентиляция	650 - 800 м³/ч
Рециркуляция	500 - 650 м³/ч
Уровень шума	46 - 66 дБ
Отделка	Стекло
Количество скоростей	4
Управлениет	Сенсорное, дисплей, таймер, пульт ДУ
Освещение	LED лампы 2x2 Вт
Фильтр	Алюминиевый (в комплекте), угольный Т (опция)
Диаметр воздуховода	150 мм
Потребляемая мощность	294 Вт
Давление	340 Па
Вес в упаковке/без упаковки	60 см: 26,1 кг/21,9 кг 90 см: 33,6 кг/28,1 кг

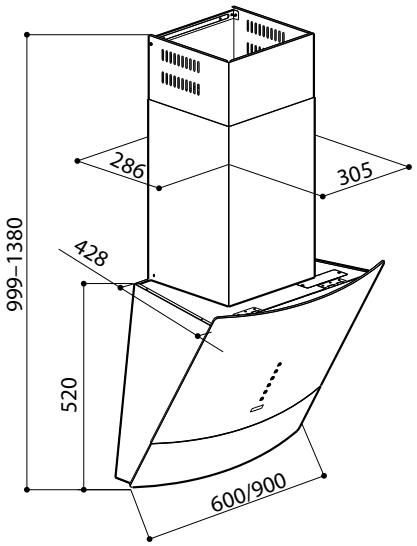

НАКЛОННЫЕ ВЫТЯЖКИ

OLIVE

ЦВЕТА: белый, черный

ТЕХНИЧЕСКИЕ ХАРАКТЕРИСТИКИ

Производительность	
Свободный выход	700 - 900 м³/ч
Вентиляция	540 - 700 м³/ч
Рециркуляция	380 - 540 м³/ч
Уровень шума	50 - 62 дБ
Отделка	Стекло
Количество скоростей	3
Управление	Сенсорное, дисплей, таймер, пульт ДУ
Освещение	LED лампы 2x0,5 Вт
Фильтр	Алюминиевый (в комплекте), угольный N (опция)
Диаметр воздуховода	150 мм
Потребляемая мощность	191 Вт
Давление	430 Па
Вес в упаковке/без упаковки	60 см: 20,5 кг/17,5 кг 90 см: 26 кг/22,5 кг

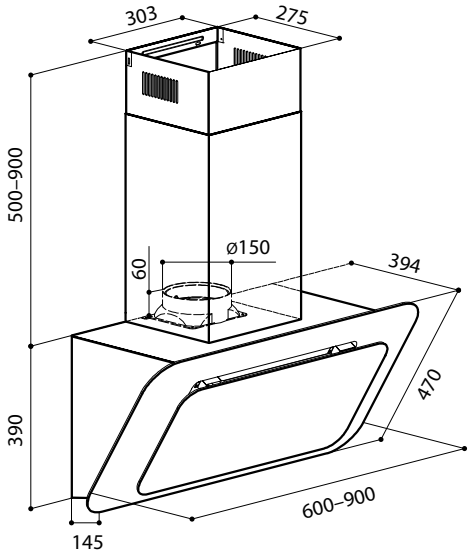

ОСОБАЯ ТЕХНИКА
WWW.LEX1.RU

НАКЛОННЫЕ ВЫТЯЖКИ

LUCIDO N

ЦВЕТА: белый, черный

ТЕХНИЧЕСКИЕ ХАРАКТЕРИСТИКИ

Производительность	
Свободный выход	750 - 1050 м³/ч
Вентиляция	650 - 750 м³/ч
Рециркуляция	450 - 650 м³/ч
Уровень шума	46 - 64 дБ
Отделка	Стекло
Количество скоростей	5
Управление	Сенсорное, дисплей, таймер, пульт ДУ
Освещение	LED лампы 2x1,5 Вт
Фильтр	Алюминиевый (в комплекте), угольный B (опция)
Диаметр воздуховода	150 мм
Потребляемая мощность	171 Вт
Давление	220 Па
Вес в упаковке/без упаковки	60 см: 20 кг/17,5 кг 90 см: 28 кг/25 кг

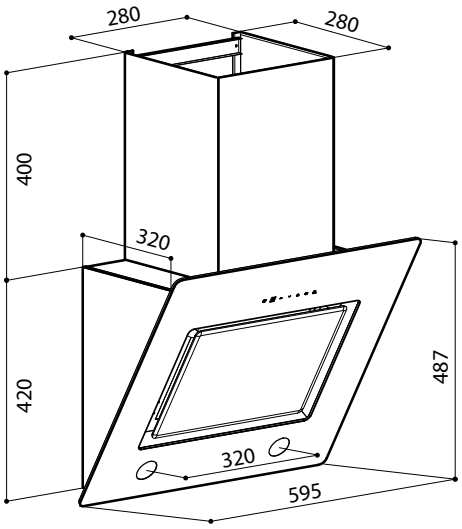

НАКЛОННЫЕ ВЫТЯЖКИ

MODUS

ЦВЕТ: черный

ТЕХНИЧЕСКИЕ ХАРАКТЕРИСТИКИ

Производительность	
Свободный выход	750 - 1050 м³/ч
Вентиляция	650 - 750 м³/ч
Рециркуляция	400 - 650 м³/ч
Уровень шума	41 - 61 дБ
Отделка	Стекло
Количество скоростей	3
Управление	Сенсорное, дисплей, таймер, пульт ДУ
Освещение	LED лампы 2x1 Вт
Фильтр	Алюминиевый (в комплекте), угольный М (опция)
Диаметр воздуховода	150 мм
Потребляемая мощность	190 Вт
Давление	180 Па
Вес в упаковке/без упаковки	21,7 кг/17,5 кг

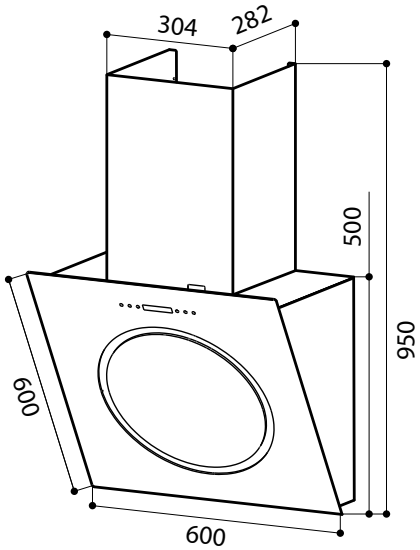

ОСОБАЯ ТЕХНИКА
WWW.LEX1.RU

НАКЛОННЫЕ ВЫТЯЖКИ

NEO

ЦВЕТ: черный

ТЕХНИЧЕСКИЕ ХАРАКТЕРИСТИКИ

Производительность	
Свободный выход	880 - 1100 м³/ч
Вентиляция	660 - 880 м³/ч
Рециркуляция	440 - 660 м³/ч
Уровень шума	56 - 67 дБ
Отделка	Стекло
Количество скоростей	3
Управление	Сенсорное, дисплей, пульт ДУ
Освещение	LED лампы 2x1,5 Вт
Фильтр	Алюминиевый (в комплекте), угольный L (опция)
Диаметр воздуховода	150 мм
Потребляемая мощность	200 Вт
Давление	246 Па
Вес в упаковке/без упаковки	21 кг/18,5 кг

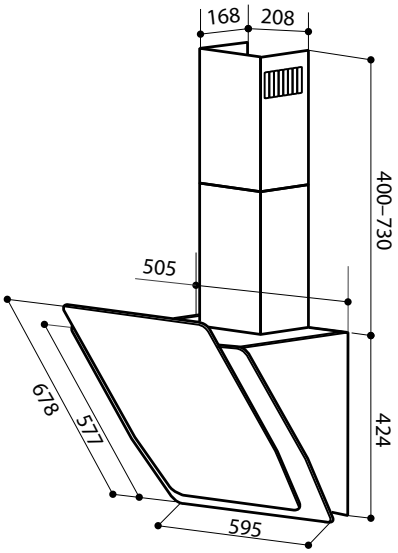

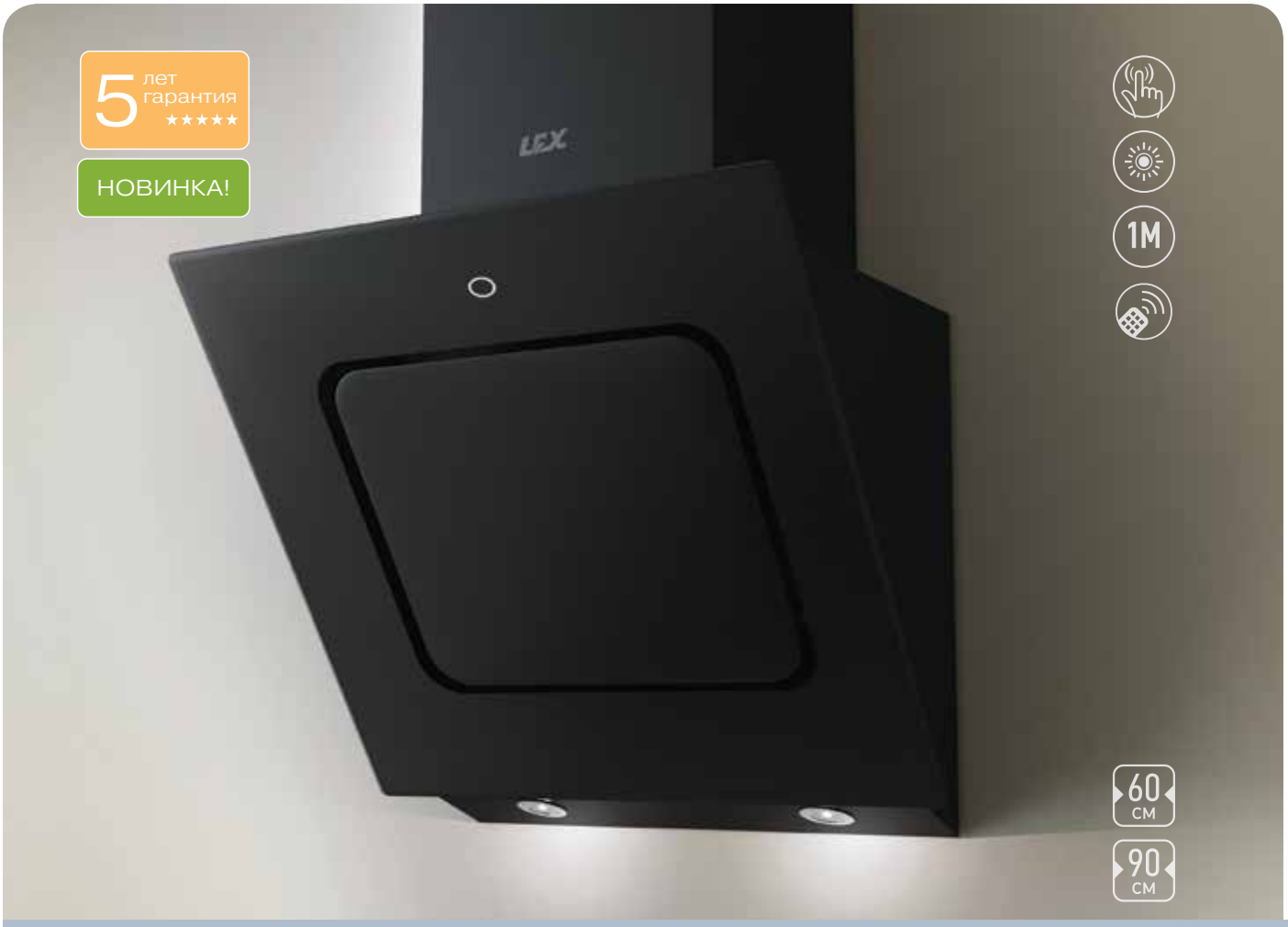

НАКЛОННЫЕ ВЫТЯЖКИ

LUNA

ЦВЕТ: черный

ТЕХНИЧЕСКИЕ ХАРАКТЕРИСТИКИ

Производительность	
Свободный выход	880 - 1100 м³/ч
Вентиляция	660 - 880 м³/ч
Рециркуляция	440 - 660 м³/ч
Уровень шума	56 - 67 дБ
Отделка	Стекло
Количество скоростей	3
Управление	Сенсорное, дисплей, пульт ДУ
Освещение	LED лампы 2x1,5 Вт
Фильтр	Алюминиевый (в комплекте), угольный L (опция)
Диаметр воздуховода	150 мм
Потребляемая мощность	200 Вт
Давление	246 Па
Вес в упаковке/без упаковки	60 см: 18 кг/15,5 кг 90 см: 26 кг/23,5 кг

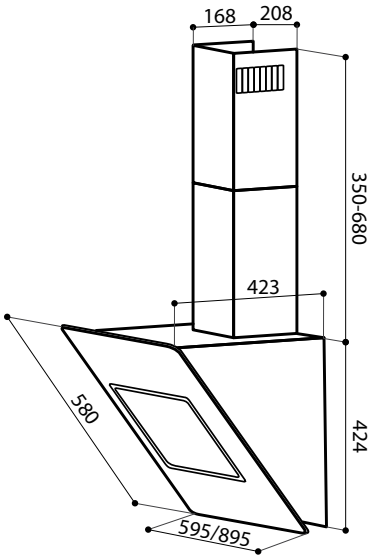

ОСОБАЯ ТЕХНИКА
WWW.LEX1.RU

НАКЛОННЫЕ ВЫТЯЖКИ

MINI

ЦВЕТА:

белый | черный | черный / нержавеющая сталь

ТЕХНИЧЕСКИЕ ХАРАКТЕРИСТИКИ

Производительность	
Свободный выход	420 - 570 м³/ч
Вентиляция	270 - 420 м³/ч
Рециркуляция	120 - 270 м³/ч
Уровень шума	44 - 58 дБ
Отделка	Стекло, окрашенная сталь/ нержавеющая сталь
Количество скоростей	3
Управление	Кнопочное
Освещение	Галогенные лампы 2x35 Вт
Фильтр	Алюминиевый (в комплекте), угольный F (опция)
Диаметр воздуховода	100 мм
Потребляемая мощность	180 Вт
Давление	205 Па
Вес в упаковке/без упаковки	50 см: 8,5 кг/6,6 кг 60 см: 8,9 кг/6,9 кг

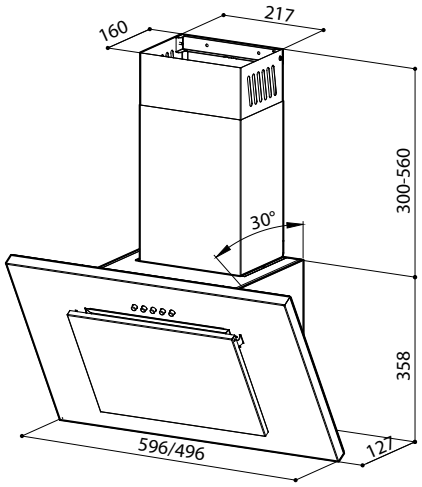

НАКЛОННЫЕ ВЫТЯЖКИ

RIO

ЦВЕТ: черный

ТЕХНИЧЕСКИЕ ХАРАКТЕРИСТИКИ

Производительность	
Свободный выход	420 - 570 м³/ч
Вентиляция	270 - 420 м³/ч
Рециркуляция	120 - 270 м³/ч
Уровень шума	44 - 58 дБ
Отделка	Стекло
Количество скоростей	3
Управление	Кнопочное
Освещение	Галогенные лампы 2x35 Вт
Фильтр	Алюминиевый (в комплекте), угольный F (опция)
Диаметр воздуховода	100 мм
Потребляемая мощность	180 Вт
Давление	205 Па
Вес в упаковке/без упаковки	10,2 кг/7,2 кг

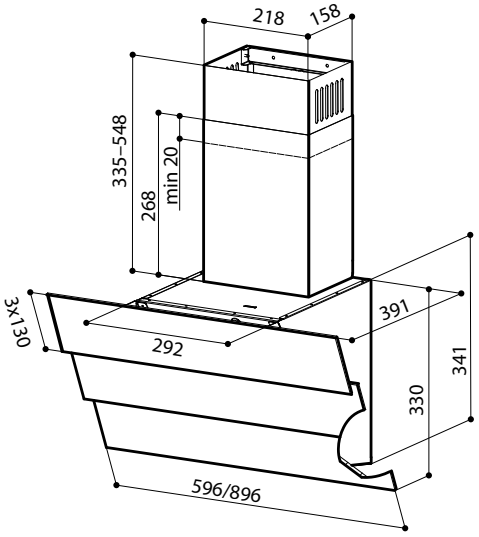

ОСОБАЯ ТЕХНИКА
WWW.LEX1.RU

НАКЛОННЫЕ ВЫТЯЖКИ

OPERA

ЦВЕТА: белый, черный

ТЕХНИЧЕСКИЕ ХАРАКТЕРИСТИКИ

Производительность	
Свободный выход	550 - 650 м³/ч
Вентиляция	450 - 550 м³/ч
Рециркуляция	350 - 450 м³/ч
Уровень шума	46 - 54 дБ
Отделка	Стекло, окрашенная сталь
Количество скоростей	3
Управление	Кнопочное
Освещение	Галогенные лампы 2x20 Вт
Фильтр	Алюминиевый (в комплекте), угольный S1 (опция)
Диаметр воздуховода	120 мм
Потребляемая мощность	160 Вт
Давление	210 Па
Вес в упаковке/без упаковки	50 см: 13,9 кг/10,4 кг 60 см: 14,9 кг/11,4 кг

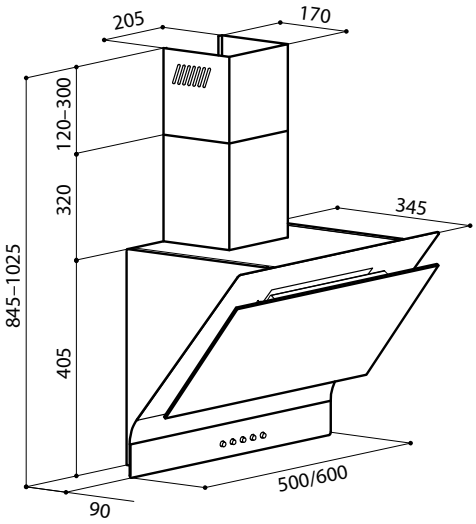

НАКЛОННЫЕ ВЫТЯЖКИ

POLO

ЦВЕТА:

черный

черный / нержавеющая сталь

ТЕХНИЧЕСКИЕ ХАРАКТЕРИСТИКИ

Производительность	
Свободный выход	510 - 690 м³/ч
Вентиляция	330 - 510 м³/ч
Рециркуляция	150 - 330 м³/ч
Уровень шума	48 - 62 дБ
Отделка	Стекло, окрашенная сталь/ нержавеющая сталь
Количество скоростей	3
Управление	Кнопочное
Освещение	LED лампы 2x1 Вт
Фильтр	Алюминиевый (в комплекте), угольный F (опция)
Диаметр воздуховода	120 мм
Потребляемая мощность	210 Вт
Давление	250 Па
Вес в упаковке/без упаковки	50 см: 10,9 кг/8 кг 60 см: 11,7 кг/8,8 кг

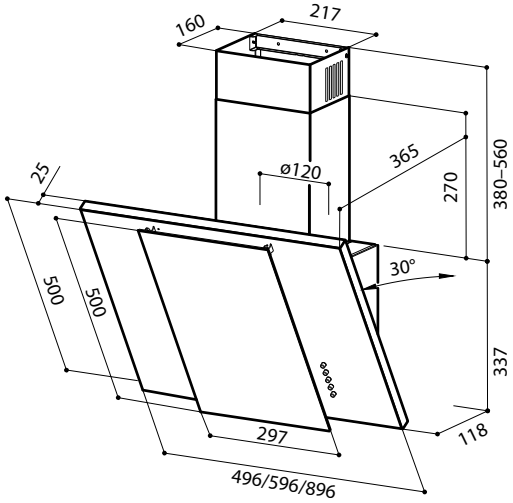

ОСОБАЯ ТЕХНИКА
WWW.LEX1.RU

НАКЛОННЫЕ ВЫТЯЖКИ

SELENA

ЦВЕТА: белый черный

ТЕХНИЧЕСКИЕ ХАРАКТЕРИСТИКИ

Производительность	
Свободный выход	550 - 650 м³/ч
Вентиляция	450 - 550 м³/ч
Рециркуляция	350 - 450 м³/ч
Уровень шума	44 - 52 дБ
Отделка	Стекло, окрашенная сталь
Количество скоростей	3
Управление	Кнопочное
Освещение	Галогенные лампы 2x20 Вт
Фильтр	Алюминиевый (в комплекте), угольный D (опция)
Диаметр воздуховода	120 мм
Потребляемая мощность	160 Вт
Давление	175 Па
Вес в упаковке/без упаковки	50 см: 15 кг/11,3 кг 60 см: 15,9 кг/11,9 кг

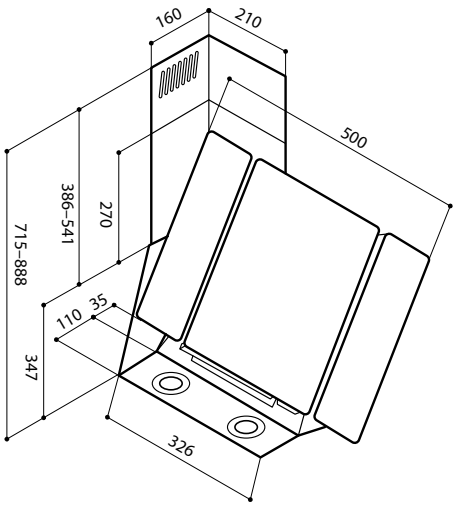

НАКЛОННЫЕ ВЫТЯЖКИ

ZETTA

ЦВЕТА: белый, черный

ТЕХНИЧЕСКИЕ ХАРАКТЕРИСТИКИ

Производительность	
Свободный выход	550 - 650 м³/ч
Вентиляция	450 - 550 м³/ч
Рециркуляция	350 - 450 м³/ч
Уровень шума	44 - 52 дБ
Отделка	Стекло, нержавеющая сталь
Количество скоростей	3
Управление	Кнопочное
Освещение	Галогенные лампы 2x20 Вт
Фильтр	Алюминиевый (в комплекте), угольный D (опция)
Диаметр воздуховода	120 мм
Потребляемая мощность	160 Вт
Давление	190 Па
Вес в упаковке/без упаковки	50 см: 14, 5 кг/11 кг 60 см: 16,5 кг/12,5 кг

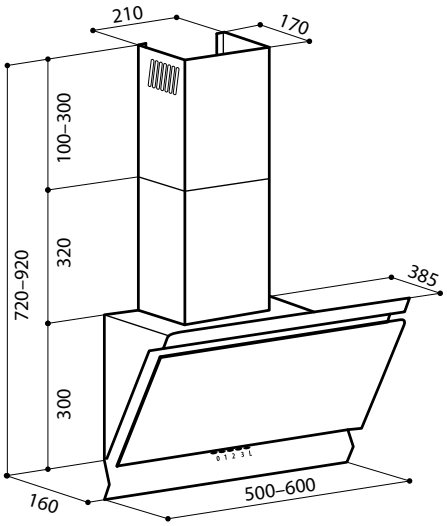

ОСОБАЯ ТЕХНИКА
WWW.LEX1.RU

НАКЛОННЫЕ ВЫТЯЖКИ

LUKA

ЦВЕТ: черный / нержавеющая сталь

ТЕХНИЧЕСКИЕ ХАРАКТЕРИСТИКИ

Производительность	
Свободный выход	700 - 900 м³/ч
Вентиляция	540 - 700 м³/ч
Рециркуляция	380 - 540 м³/ч
Уровень шума	50 - 62 дБ
Отделка	Стекло, нержавеющая сталь
Количество скоростей	3
Управление	Электронное
Освещение	LED лампы 2x0,5 Вт
Фильтр	Алюминиевый (в комплекте), угольный N (опция)
Диаметр воздуховода	150 мм
Потребляемая мощность	230 Вт
Давление	435 Па
Вес в упаковке/без упаковки	60 см: 23 кг/21 кг 90 см: 35 кг/30 кг

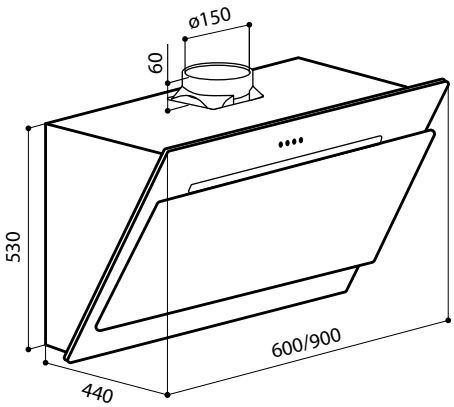

КОЛЛЕКЦИЯ «РУСТИКА»

КОЛЛЕКЦИЯ “РУСТИКА”

KASIA

ЦВЕТ: слоновая кость

ТЕХНИЧЕСКИЕ ХАРАКТЕРИСТИКИ

Производительность	
Свободный выход	540 - 680 м³/ч
Вентиляция	400 - 540 м³/ч
Рециркуляция	260 - 400 м³/ч
Уровень шума	56 - 66 дБ
Отделка	Окрашенная сталь, нетонированное дерево
Количество скоростей	3
Управление	Слайдерное
Освещение	Галогенные лампы 2x35 Вт
Фильтр	Алюминиевый (в комплекте), угольный F (опция)
Диаметр воздуховода	150 мм
Потребляемая мощность	180 Вт
Давление	210 Па
Вес в упаковке/без упаковки	9,2 кг/7 кг

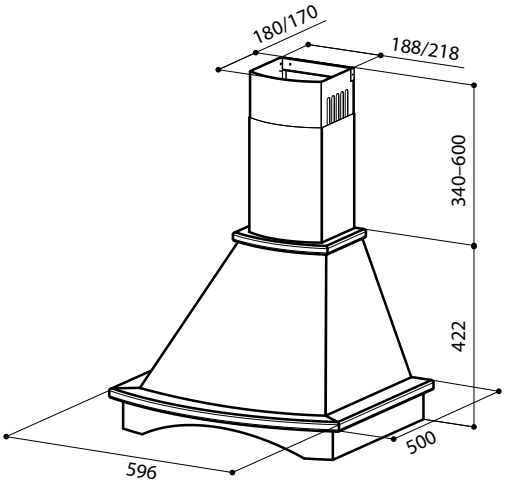

КОЛЛЕКЦИЯ “РУСТИКА”

ASTORIA

ЦВЕТ: слоновая кость

ТЕХНИЧЕСКИЕ ХАРАКТЕРИСТИКИ

Производительность	
Свободный выход	700 - 850 м³/ч
Вентиляция	550 - 700 м³/ч
Рециркуляция	400 - 550 м³/ч
Уровень шума	46 - 58 дБ
Отделка	Окрашенная сталь, нетонированное дерево
Количество скоростей	3
Управление	Слайдерное
Освещение	Лампы накаливания 2x40 Вт
Фильтр	Алюминиевый (в комплекте), угольный HI1 (опция)
Диаметр воздуховода	120 мм
Потребляемая мощность	160 Вт
Давление	200 Па
Вес в упаковке/без упаковки	12,8 кг/11,5 кг

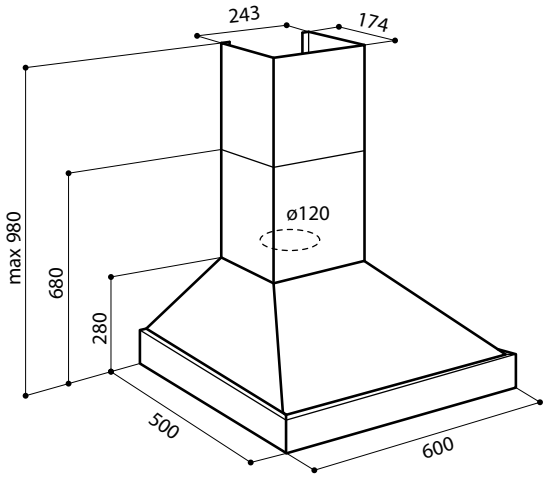

ОСОБАЯ ТЕХНИКА
WWW.LEX1.RU

КОЛЛЕКЦИЯ “РУСТИКА”

VINTAGE

ЦВЕТ: слоновая кость

ТЕХНИЧЕСКИЕ ХАРАКТЕРИСТИКИ

Производительность	
Свободный выход	700 - 850 м³/ч
Вентиляция	550 - 700 м³/ч
Рециркуляция	–
Уровень шума	54 - 66 дБ
Отделка	Окрашенная сталь
Количество скоростей	3
Управление	Кнопочное
Освещение	Лампы накаливания 2x40 Вт
Фильтр	Алюминиевый (в комплекте)
Диаметр воздуховода	120 мм
Потребляемая мощность	200 Вт
Давление	260 Па
Вес в упаковке/без упаковки	9,3 кг/8,2 кг

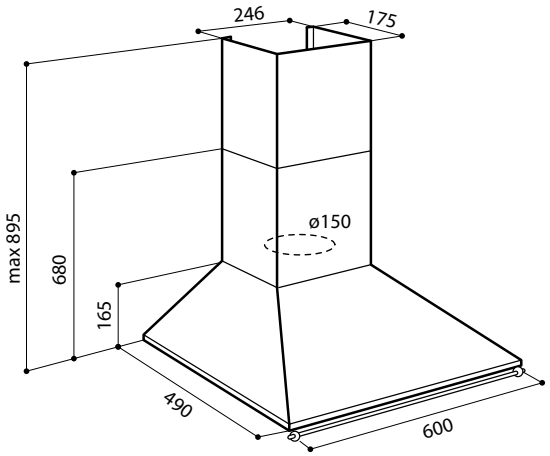

КОЛЛЕКЦИЯ “РУСТИКА”

CHR-114

ЦВЕТ: слоновая кость

ТЕХНИЧЕСКИЕ ХАРАКТЕРИСТИКИ

Производительность	
Свободный выход	650 - 800 м³/ч
Вентиляция	500 - 650 м³/ч
Рециркуляция	350 - 500 м³/ч
Уровень шума	40 - 52 дБ
Отделка	Окрашенная сталь, нетонированное дерево
Количество скоростей	3
Управление	Слайдерное
Освещение	Лампы накаливания 2x40 Вт
Фильтр	Алюминиевый (в комплекте), угольный HI (опция)
Диаметр воздуховода	150 мм
Потребляемая мощность	140 Вт
Давление	390 Па
Вес в упаковке/без упаковки	60 см: 17 кг/14 кг 90 см: 20,5 кг/15,3 кг

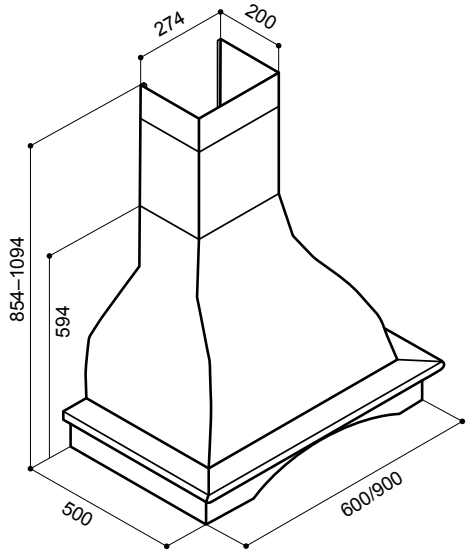

ОСОБАЯ ТЕХНИКА
WWW.LEX1.RU

КОЛЛЕКЦИЯ “РУСТИКА”

CHR-115

ЦВЕТ: слоновая кость

ТЕХНИЧЕСКИЕ ХАРАКТЕРИСТИКИ

Производительность	
Свободный выход	650 - 800 м³/ч
Вентиляция	500 - 650 м³/ч
Рециркуляция	350 - 500 м³/ч
Уровень шума	40 - 52 дБ
Отделка	Окрашенная сталь, нетонированное дерево
Количество скоростей	3
Управление	Слайдерное
Освещение	Лампы накаливания 2x40 Вт
Фильтр	Алюминиевый (в комплекте), угольный HI (опция)
Диаметр воздуховода	150 мм
Потребляемая мощность	140 Вт
Давление	390 Па
Вес в упаковке/без упаковки	60 см: 17 кг/14 кг 90 см: 20,5 кг/15,3 кг

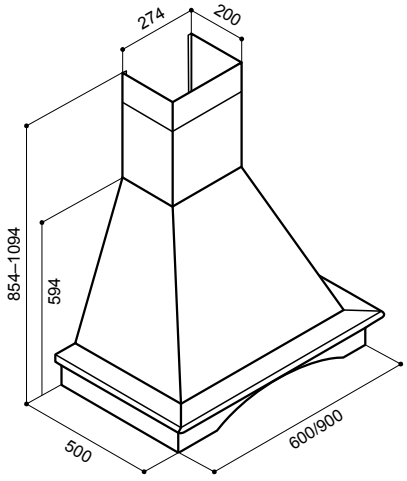

КОЛЛЕКЦИЯ “РУСТИКА”

CHR-117

ЦВЕТ: слоновая кость

ТЕХНИЧЕСКИЕ ХАРАКТЕРИСТИКИ

Производительность	
Свободный выход	650 - 800 м³/ч
Вентиляция	500 - 650 м³/ч
Рециркуляция	350 - 500 м³/ч
Уровень шума	40 - 52 дБ
Отделка	Окрашенная сталь, нетонированное дерево
Количество скоростей	3
Управление	Слайдерное
Освещение	Лампы накаливания 2x40 Вт
Фильтр	Алюминиевый (в комплекте), угольный HI (опция)
Диаметр воздуховода	150 мм
Потребляемая мощность	140 Вт
Давление	390 Па
Вес в упаковке/без упаковки	60 см: 17 кг/15 кг 90 см: 20,5 кг/19 кг

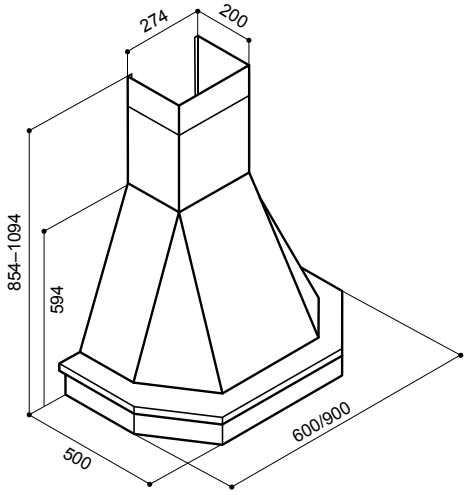

ОСОБАЯ ТЕХНИКА
WWW.LEX1.RU

КОЛЛЕКЦИЯ “РУСТИКА”

CHR-118

ЦВЕТ: слоновая кость

ТЕХНИЧЕСКИЕ ХАРАКТЕРИСТИКИ

Производительность	
Свободный выход	650 - 800 м³/ч
Вентиляция	500 - 650 м³/ч
Рециркуляция	350 - 500 м³/ч
Уровень шума	40 - 52 дБ
Отделка	Окрашенная сталь, нетонированное дерево
Количество скоростей	3
Управление	Слайдерное
Освещение	Лампы накаливания 2x40 Вт
Фильтр	Алюминиевый (в комплекте), угольный HI (опция)
Диаметр воздуховода	150 мм
Потребляемая мощность	140 Вт
Давление	390 Па
Вес в упаковке/без упаковки	29 кг/24 кг

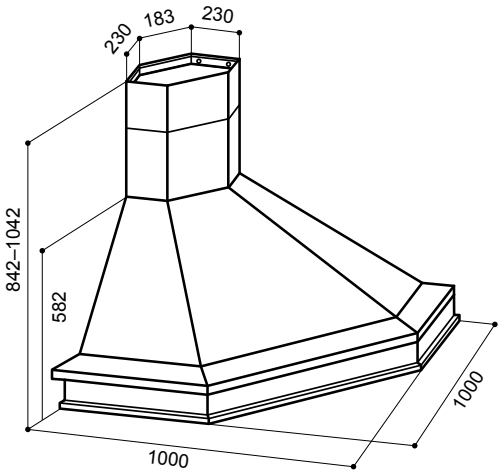

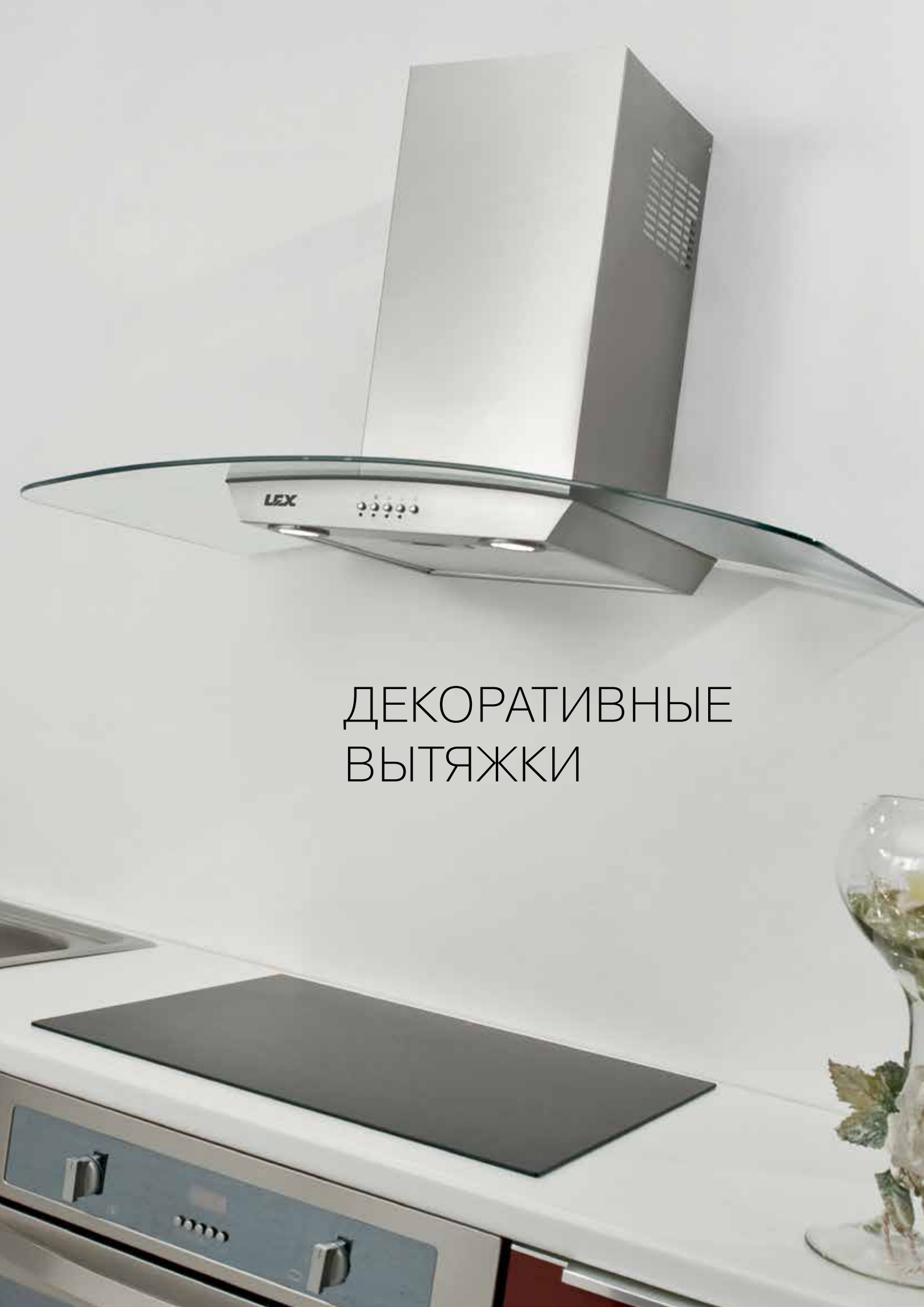

ДЕКОРАТИВНЫЕ ВЫТЯЖКИ

ДЕКОРАТИВНЫЕ ВЫТЯЖКИ

SOLARIS

ЦВЕТ: черный / нержавеющая сталь

ТЕХНИЧЕСКИЕ ХАРАКТЕРИСТИКИ

Производительность	
Свободный выход	800 - 960 м³/ч
Вентиляция	600 - 800 м³/ч
Рециркуляция	400 - 600 м³/ч
Уровень шума	50 - 62 дБ
Отделка	Стекло, нержавеющая сталь
Количество скоростей	3
Управление	Сенсорное, дисплей, таймер, пульт ДУ
Освещение	LED лампы 2x0,5 Вт
Фильтр	Алюминиевый (в комплекте), угольный N (опция)
Диаметр воздуховода	150 мм
Потребляемая мощность	191 Вт
Давление	435 Па
Вес в упаковке/без упаковки	60 см: 20,5 кг/18 кг 90 см: 27 кг/25 кг

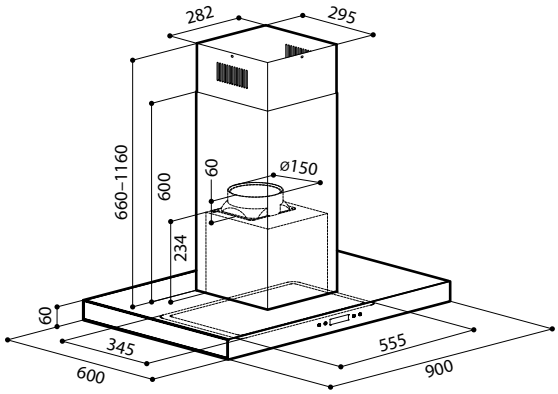

ДЕКОРАТИВНЫЕ ВЫТЯЖКИ

VIVO

ЦВЕТ: черный / нержавеющая сталь

ТЕХНИЧЕСКИЕ ХАРАКТЕРИСТИКИ

Производительность	
Свободный выход	750 - 950 м³/ч
Вентиляция	550 - 750 м³/ч
Рециркуляция	350 - 550 м³/ч
Уровень шума	46 - 60 дБ
Отделка	Стекло, нержавеющая сталь
Количество скоростей	3
Управление	Сенсорное, таймер
Освещение	Галогенные лампы 2x20 Вт
Фильтр	Алюминиевый (в комплекте), угольный А (опция)
Диаметр воздуховода	150 мм
Потребляемая мощность	300 Вт
Давление	330 Па
Вес в упаковке/без упаковки	18 кг/16 кг

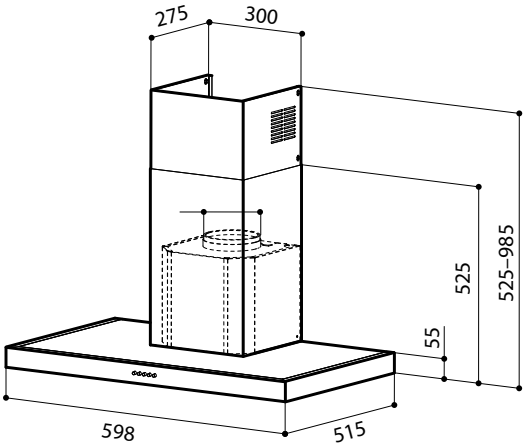

ОСОБАЯ ТЕХНИКА
WWW.LEX1.RU

ДЕКОРАТИВНЫЕ ВЫТЯЖКИ

P4

ЦВЕТ: нержавеющая сталь

ТЕХНИЧЕСКИЕ ХАРАКТЕРИСТИКИ

Производительность	
Свободный выход	700 - 850 м³/ч
Вентиляция	550 - 700 м³/ч
Рециркуляция	400 - 550 м³/ч
Уровень шума	48 - 58 дБ
Отделка	Нержавеющая сталь
Количество скоростей	3
Управление	Кнопочное
Освещение	Галогенные лампы 2x20 Вт
Фильтр	Алюминиевый (в комплекте), угольный G (опция)
Диаметр воздуховода	150 мм
Потребляемая мощность	200 Вт
Давление	420 Па
Вес в упаковке/без упаковки	60 см: 16 кг/14 кг 70 см: 17 кг/15 кг 90 см: 20 кг/18 кг

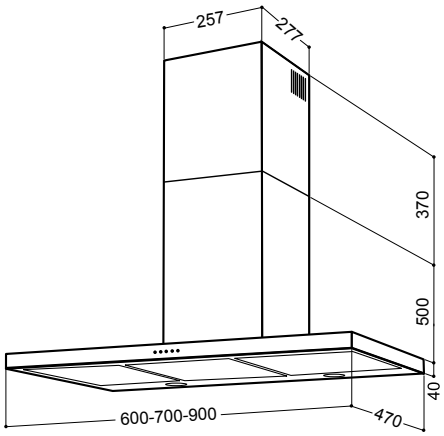

ДЕКОРАТИВНЫЕ ВЫТЯЖКИ

V1

ЦВЕТ: нержавеющая сталь

ТЕХНИЧЕСКИЕ ХАРАКТЕРИСТИКИ

Производительность	
Свободный выход	700 - 850 м³/ч
Вентиляция	550 - 700 м³/ч
Рециркуляция	400 - 550 м³/ч
Уровень шума	48 - 58 дБ
Отделка	Стекло, нержавеющая сталь
Количество скоростей	3
Управление	Кнопочное
Освещение	Галогенные лампы 2x20 Вт
Фильтр	Алюминиевый (в комплекте), угольный G (опция)
Диаметр воздуховода	150 мм
Потребляемая мощность	200 Вт
Давление	420 Па
Вес в упаковке/без упаковки	60 см: 18,3 кг/15,3 кг 70 см: 20 кг/16,5 кг 90 см: 23 кг/19,5 кг

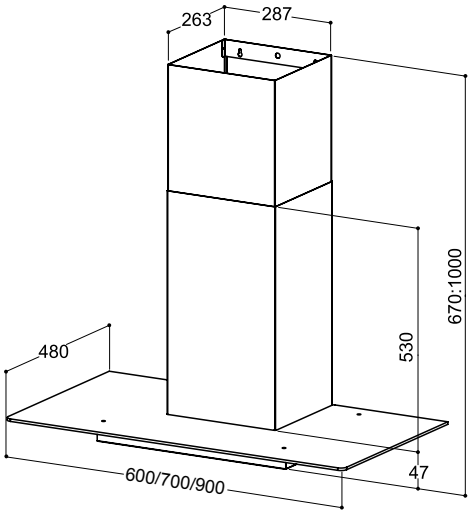

ОСОБАЯ ТЕХНИКА
WWW.LEX1.RU

ДЕКОРАТИВНЫЕ ВЫТЯЖКИ

APOLLO

ЦВЕТ: нержавеющая сталь

ТЕХНИЧЕСКИЕ ХАРАКТЕРИСТИКИ

Производительность	
Свободный выход	750 - 1050 м³/ч
Вентиляция	650 - 750 м³/ч
Рециркуляция	450 - 650 м³/ч
Уровень шума	46 - 64 дБ
Отделка	Стекло, нержавеющая сталь
Количество скоростей	3
Управление	Электронное
Освещение	LED лампы 2x1,5 Вт
Фильтр	Алюминиевый (в комплекте), угольный B (опция)
Диаметр воздуховода	150 мм
Потребляемая мощность	171 Вт
Давление	220 Па
Вес в упаковке/без упаковки	60 см: 16,5 кг/14,5 кг 90 см: 19,6 кг/17 кг

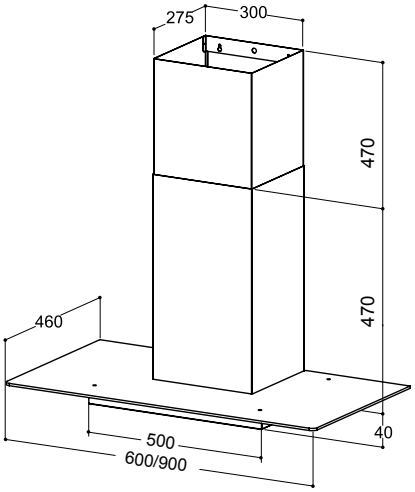

ДЕКОРАТИВНЫЕ ВЫТЯЖКИ

V2

ЦВЕТ: нержавеющая сталь

ТЕХНИЧЕСКИЕ ХАРАКТЕРИСТИКИ

Производительность	
Свободный выход	850 - 1050 м³/ч
Вентиляция	650 - 850 м³/ч
Рециркуляция	450 - 650 м³/ч
Уровень шума	52 - 64 дБ
Отделка	Стекло, нержавеющая сталь
Количество скоростей	3
Управление	Кнопочное
Освещение	Галогенные лампы 2x20 Вт
Фильтр	Алюминиевый (в комплекте), угольный G (опция)
Диаметр воздуховода	150 мм
Потребляемая мощность	280 Вт
Давление	540 Па
Вес в упаковке/без упаковки	60 см: 18,5 кг/15,5 кг 70 см: 20 кг/16,5 кг 90 см: 23 кг/19,5 кг

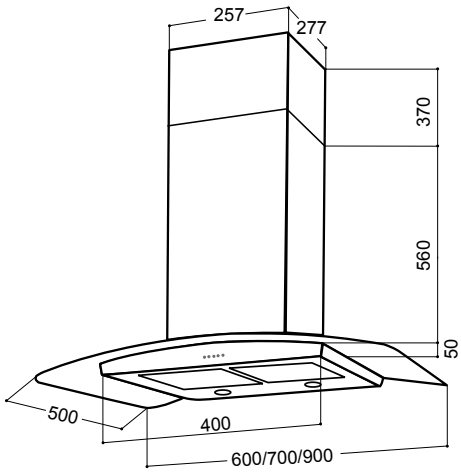

ОСОБАЯ ТЕХНИКА
WWW.LEX1.RU

ДЕКОРАТИВНЫЕ ВЫТЯЖКИ

PARIS

ЦВЕТ: нержавеющая сталь

ТЕХНИЧЕСКИЕ ХАРАКТЕРИСТИКИ

Производительность	
Свободный выход	750 - 1050 м³/ч
Вентиляция	650 - 750 м³/ч
Рециркуляция	450 - 650 м³/ч
Уровень шума	46 - 64 дБ
Отделка	Стекло, нержавеющая сталь
Количество скоростей	3
Управление	Электронное
Освещение	LED лампы 2x1,5 Вт
Фильтр	Алюминиевый (в комплекте), угольный B (опция)
Диаметр воздуховода	150 мм
Потребляемая мощность	171 Вт
Давление	220 Па
Вес в упаковке/без упаковки	60 см: 17 кг/15 кг 90 см: 19,7 кг/17,2 кг

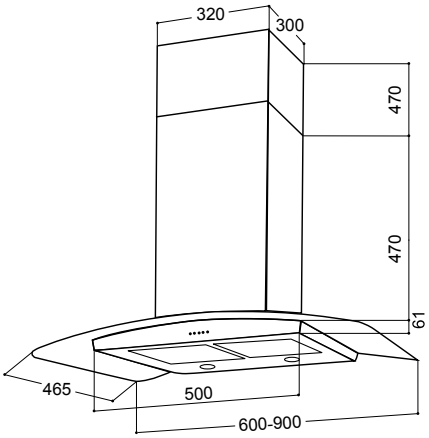

ДЕКОРАТИВНЫЕ ВЫТЯЖКИ

TUBO

ЦВЕТ: нержавеющая сталь

ТЕХНИЧЕСКИЕ ХАРАКТЕРИСТИКИ

Производительность	
Свободный выход	760 - 940 м³/ч
Вентиляция	640 - 760 м³/ч
Рециркуляция	420 - 640 м³/ч
Уровень шума	50 - 62 дБ
Отделка	Нержавеющая сталь
Количество скоростей	3
Управление	Электронное
Освещение	LED лампы 3x1 Вт
Фильтр	Металлический (в комплекте), угольный N (опция)
Диаметр воздуховода	150 мм
Потребляемая мощность	193 Вт
Давление	455 Па
Вес в упаковке/без упаковки	17,5 кг/14,5 кг

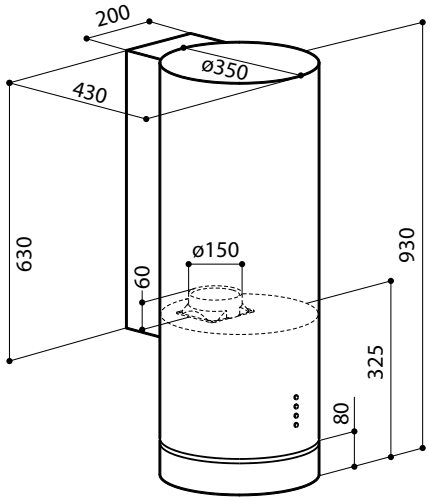

ОСОБАЯ ТЕХНИКА
WWW.LEX1.RU

BISCUITS
TEA

LEX
LEX

КУПОЛЬНЫЕ ВЫТЯЖКИ

BISTON

ЦВЕТА: белый, черный, нержавеющая сталь

ТЕХНИЧЕСКИЕ ХАРАКТЕРИСТИКИ

Производительность	
Свободный выход	700 - 1000 м³/ч
Вентиляция	500 - 700 м³/ч
Рециркуляция	260 - 500 м³/ч
Уровень шума	46 - 64 дБ
Отделка	Окрашенная сталь/ нержавеющая сталь
Количество скоростей	3
Управление	Электронное
Освещение	Лампа накаливания 1x40 Вт
Фильтр	Алюминиевый (в комплекте), угольный B (опция)
Диаметр воздуховода	150 мм
Потребляемая мощность	88 Вт
Давление	150 Па
Вес в упаковке/без упаковки	50 см: 11,5 кг/9,5 кг 60 см: 12 кг/10 кг

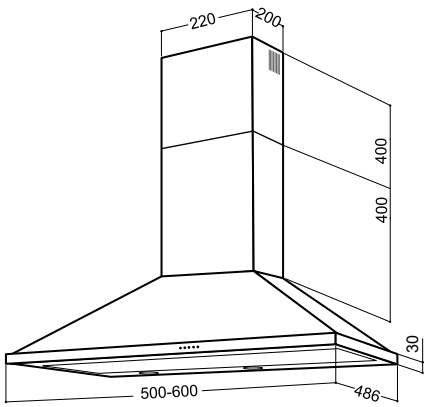

КУПОЛЬНЫЕ ВЫТЯЖКИ

BRIG

ЦВЕТ: нержавеющая сталь

ТЕХНИЧЕСКИЕ ХАРАКТЕРИСТИКИ

Производительность	
Свободный выход	520 - 680 м³/ч
Вентиляция	380 - 520 м³/ч
Рециркуляция	240 - 380 м³/ч
Уровень шума	39 - 63 дБ
Отделка	Нержавеющая сталь
Количество скоростей	3
Управление	Кнопочное
Освещение	Лампы накаливания 2x40 Вт
Фильтр	Алюминиевый (в комплекте), угольный BR (опция)
Диаметр воздуховода	150 мм
Потребляемая мощность	145 Вт
Давление	106 Па
Вес в упаковке/без упаковки	50 см: 8,5 кг/6,8 кг 60 см: 8,9 кг/7,2 кг

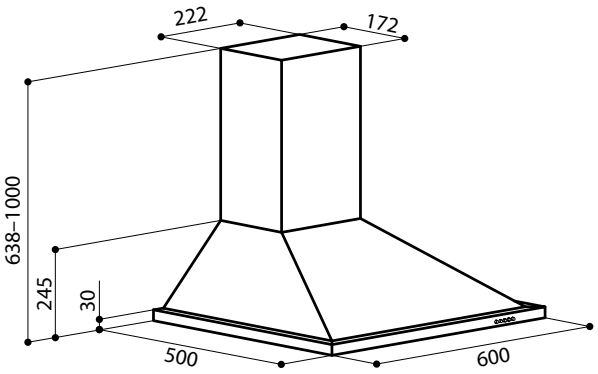

ОСОБАЯ ТЕХНИКА
WWW.LEX1.RU

КУПОЛЬНЫЕ ВЫТЯЖКИ

BASIC

ЦВЕТА: белый, черный, нержавеющая сталь

ТЕХНИЧЕСКИЕ ХАРАКТЕРИСТИКИ

Производительность	
Свободный выход	540 - 680 м³/ч
Вентиляция	400 - 540 м³/ч
Рециркуляция	260 - 400 м³/ч
Уровень шума	56 - 67 дБ
Отделка	Окрашенная сталь/ нержавеющая сталь
Количество скоростей	3
Управление	Кнопочное
Освещение	Лампы накаливания 2x40 Вт
Фильтр	Алюминиевый (в комплекте), угольный L1 (опция)
Диаметр воздуховода	150 мм
Потребляемая мощность	65 Вт
Давление	118 Па
Вес в упаковке/без упаковки	50 см: 7,5 кг/6,5 кг 60 см: 8 кг/7 кг 90 см: 9 кг/8 кг

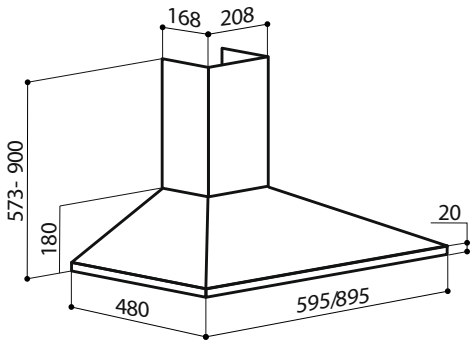

КУПОЛЬНЫЕ ВЫТЯЖКИ

AM ARCO GOLD

ЦВЕТ: черный / золотой

ТЕХНИЧЕСКИЕ ХАРАКТЕРИСТИКИ

Производительность	
Свободный выход	650 - 800 м³/ч
Вентиляция	500 - 650 м³/ч
Рециркуляция	350 - 500 м³/ч
Уровень шума	40 - 52 дБ
Отделка	Окрашенная сталь
Количество скоростей	3
Управление	Кнопочное
Освещение	Галогенные лампы 2x20 Вт
Фильтр	Алюминиевый (в комплекте), угольный HI (опция)
Диаметр воздуховода	150 мм
Потребляемая мощность	140 Вт
Давление	390 Па
Вес в упаковке/без упаковки	60 см: 11 кг/9 кг 90 см: 14 кг/12 кг

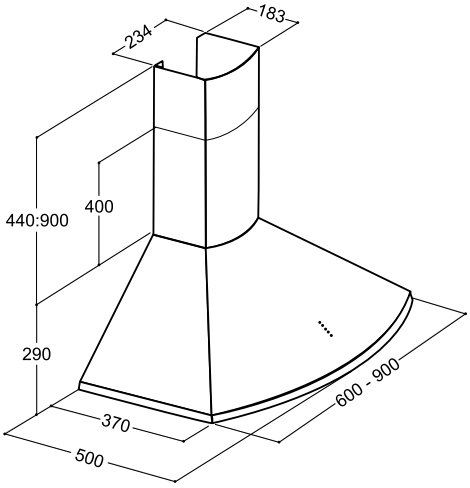

ОСОБАЯ ТЕХНИКА
WWW.LEX1.RU

УГЛОВЫЕ ВЫТЯЖКИ

УГЛОВЫЕ ВЫТЯЖКИ

A1 ANGOLO

ЦВЕТ: нержавеющая сталь

ТЕХНИЧЕСКИЕ ХАРАКТЕРИСТИКИ

Производительность	
Свободный выход	750 - 900 м³/ч
Вентиляция	600 - 750 м³/ч
Рециркуляция	450 - 600 м³/ч
Уровень шума	44 - 62 дБ
Отделка	Нержавеющая сталь
Количество скоростей	4
Управление	Электронное
Освещение	Галогенные лампы 4x20 Вт
Фильтр	Алюминиевый (в комплекте), угольный G (опция)
Диаметр воздуховода	150 мм
Потребляемая мощность	140 Вт
Давление	250 Па
Вес в упаковке/без упаковки	33,1 кг/22,3 кг

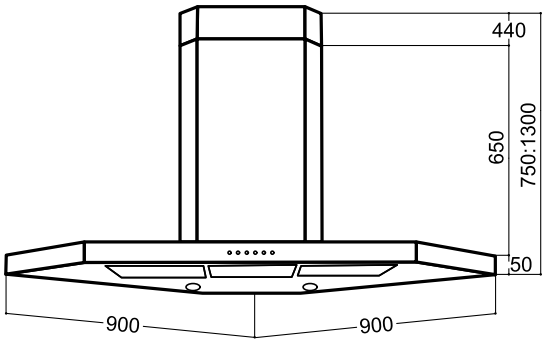

УГЛОВЫЕ ВЫТЯЖКИ

ARCTICUS ANGOLO

ЦВЕТ: нержавеющая сталь

ТЕХНИЧЕСКИЕ ХАРАКТЕРИСТИКИ

Производительность	
Свободный выход	850 - 1150 м³/ч
Вентиляция	750 - 850 м³/ч
Рециркуляция	550 - 750 м³/ч
Уровень шума	46 - 64 дБ
Отделка	Нержавеющая сталь
Количество скоростей	3
Управление	Электронное
Освещение	Галогенные лампы 2x20 Вт
Фильтр	Алюминиевый (в комплекте), угольный В (опция)
Диаметр воздуховода	150 мм
Потребляемая мощность	208 Вт
Давление	220 Па
Вес в упаковке/без упаковки	24,3 кг/21 кг

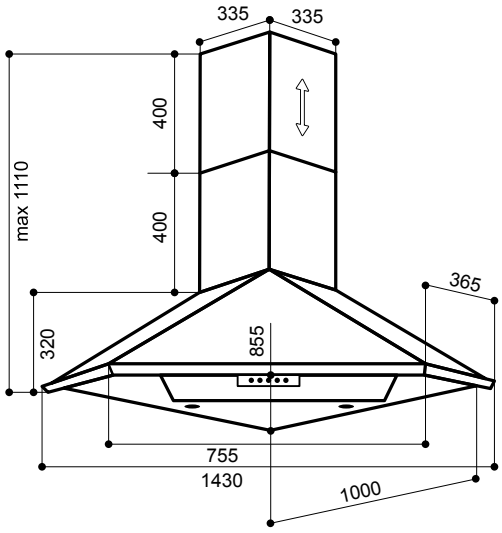

ОСОБАЯ ТЕХНИКА
WWW.LEX1.RU

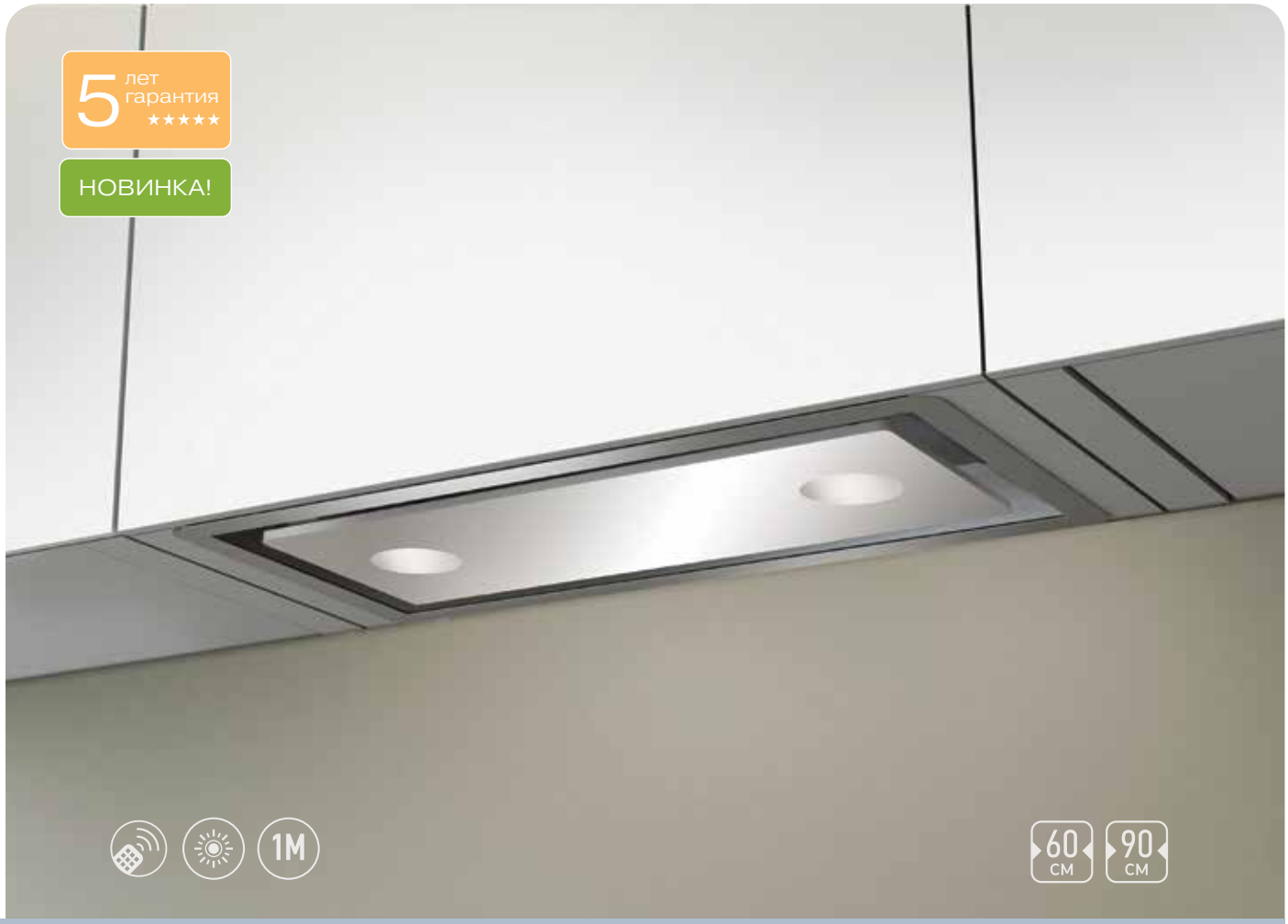

ВСТРАИВАЕМЫЕ ВЫТЯЖКИ

GS GLASS

ЦВЕТА: белый, черный

ТЕХНИЧЕСКИЕ ХАРАКТЕРИСТИКИ

Производительность	
Свободный выход	600 - 750 м³/ч
Вентиляция	450 - 600 м³/ч
Рециркуляция	300 - 450 м³/ч
Уровень шума	44 - 58 дБ
Отделка	Стекло, нержавеющая сталь
Количество скоростей	3
Управление	Пульт ДУ
Освещение	LED лампы 2x3 Вт
Фильтр	Алюминиевый (в комплекте), угольный А (опция)
Диаметр воздуховода	125 мм
Потребляемая мощность	205 Вт
Давление	360 Па
Вес в упаковке/без упаковки	52 см: 14 кг/12 кг 70 см: 15 кг/13 кг

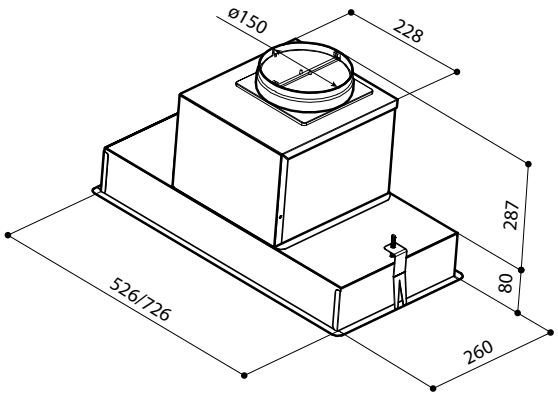

ВСТРАИВАЕМЫЕ ВЫТЯЖКИ

GS GRUPPO

ЦВЕТ: нержавеющая сталь

ТЕХНИЧЕСКИЕ ХАРАКТЕРИСТИКИ

Производительность	
Свободный выход	650 - 800 м³/ч
Вентиляция	500 - 650 м³/ч
Рециркуляция	350 - 500 м³/ч
Уровень шума	40 - 52 дБ
Отделка	Нержавеющая сталь
Количество скоростей	3
Управление	Слайдерное
Освещение	Галогенные лампы 2x20 Вт
Фильтр	Алюминиевый (в комплекте), угольный HI (опция)
Диаметр воздуховода	150 мм
Потребляемая мощность	140 Вт
Давление	390 Па
Вес в упаковке/без упаковки	52 см: 6 кг/4 кг 70 см: 8 кг/6 кг

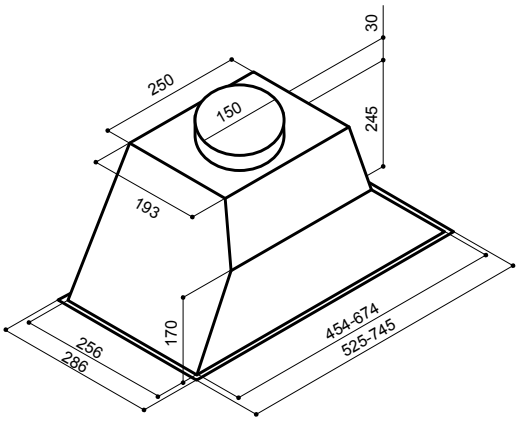

ОСОБАЯ ТЕХНИКА
WWW.LEX1.RU

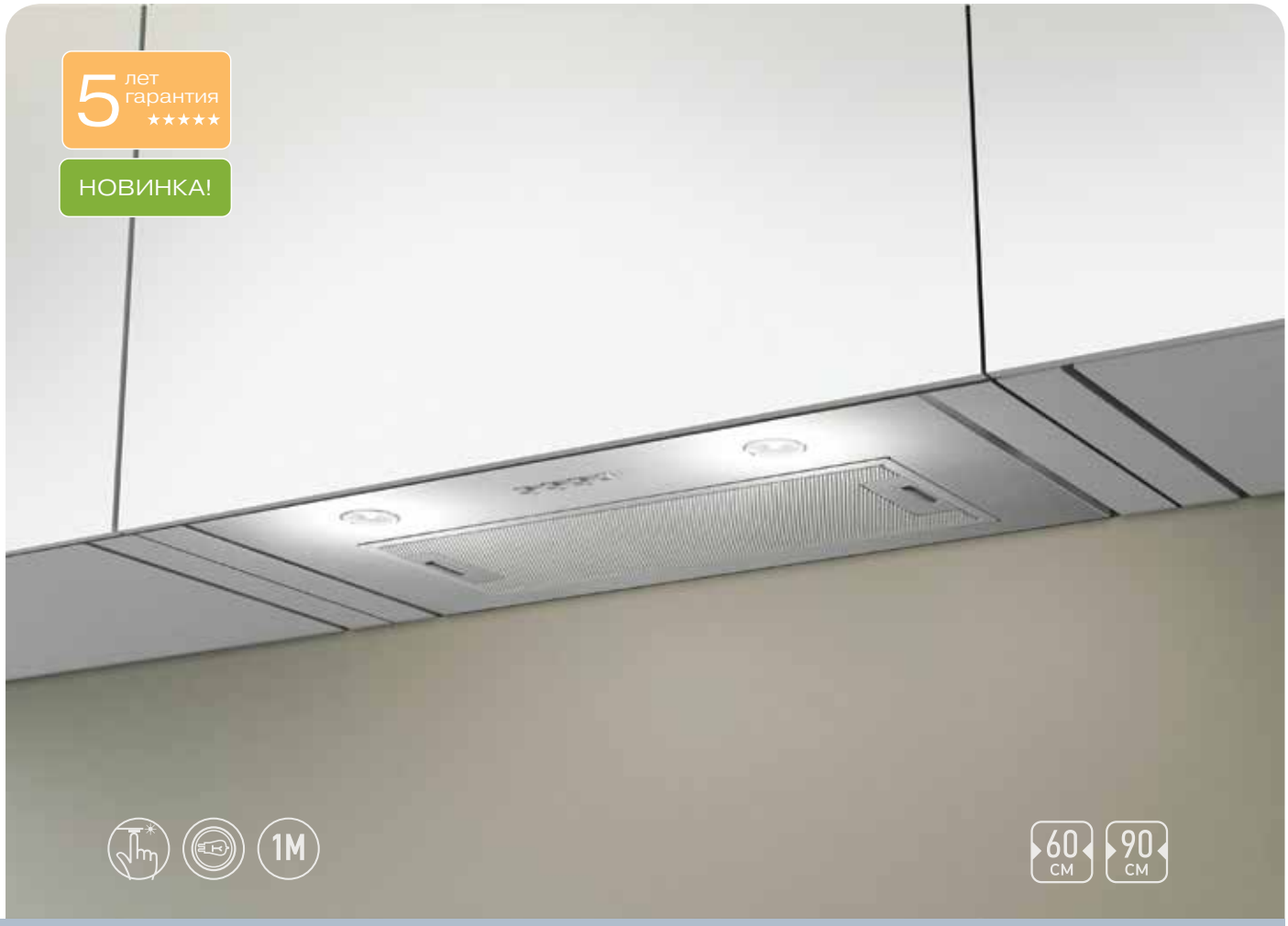

ВСТРАИВАЕМЫЕ ВЫТЯЖКИ

GS BLOC

ЦВЕТ: нержавеющая сталь

ТЕХНИЧЕСКИЕ ХАРАКТЕРИСТИКИ

Производительность	
Свободный выход	540 - 620 м³/ч
Вентиляция	460 - 540 м³/ч
Рециркуляция	380 - 460 м³/ч
Уровень шума	46 - 62 дБ
Отделка	Нержавеющая сталь
Количество скоростей	3
Управление	Электронное
Освещение	Галогенные лампы 2x40 Вт
Фильтр	Алюминиевый (в комплекте), угольный N (опция)
Диаметр воздуховода	150 мм
Потребляемая мощность	180 Вт
Давление	130 Па
Вес в упаковке/без упаковки	52 см: 7,5 кг/6,5 кг 70 см: 8 кг/7 кг

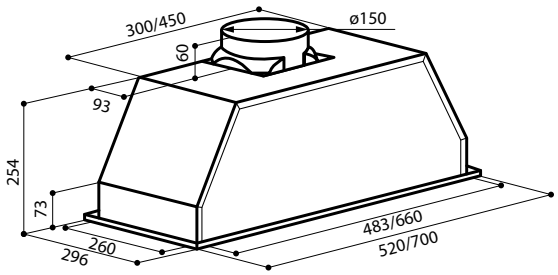

ВСТРАИВАЕМЫЕ ВЫТЯЖКИ

INBOX Q

ЦВЕТА: белый, нержавеющая сталь

ТЕХНИЧЕСКИЕ ХАРАКТЕРИСТИКИ

Производительность	
Свободный выход	600 - 750 м³/ч
Вентиляция	450 - 600 м³/ч
Рециркуляция	300 - 450 м³/ч
Уровень шума	44 - 58 дБ
Отделка	Окрашенная сталь/ нержавеющая сталь
Количество скоростей	2
Управление	Клавишное
Освещение	Лампы накаливания 2x40 Вт
Фильтр	Алюминиевый (в комплекте), угольный К (опция)
Диаметр воздуховода	125 мм
Потребляемая мощность	205 Вт
Давление	360 Па
Вес в упаковке/без упаковки	50 см: 7,5 кг/6,5 кг 60 см: 8 кг/7 кг 90 см: 11,5 кг/10 кг

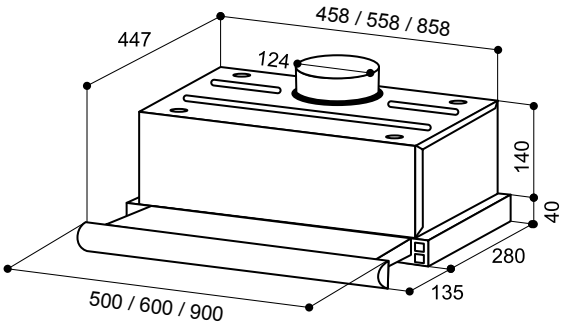

ОСОБАЯ ТЕХНИКА
WWW.LEX1.RU

ВСТРАИВАЕМЫЕ ВЫТЯЖКИ

INBOX S

ЦВЕТА: белый, нержавеющая сталь

ТЕХНИЧЕСКИЕ ХАРАКТЕРИСТИКИ

Производительность	
Свободный выход	600 - 750 м³/ч
Вентиляция	450 - 600 м³/ч
Рециркуляция	300 - 450 м³/ч
Уровень шума	44 - 58 дБ
Отделка	Окрашенная сталь/ нержавеющая сталь
Количество скоростей	2
Управление	Клавишное
Освещение	Лампы накаливания 2x40 Вт
Фильтр	Алюминиевый (в комплекте), угольный К (опция)
Диаметр воздуховода	125 мм
Потребляемая мощность	205 Вт
Давление	360 Па
Вес в упаковке/без упаковки	50 см: 7,5 кг/6,5 кг 60 см: 8 кг/7 кг 90 см: 11,5 кг/10 кг

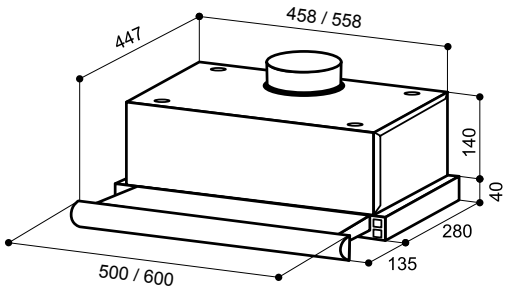

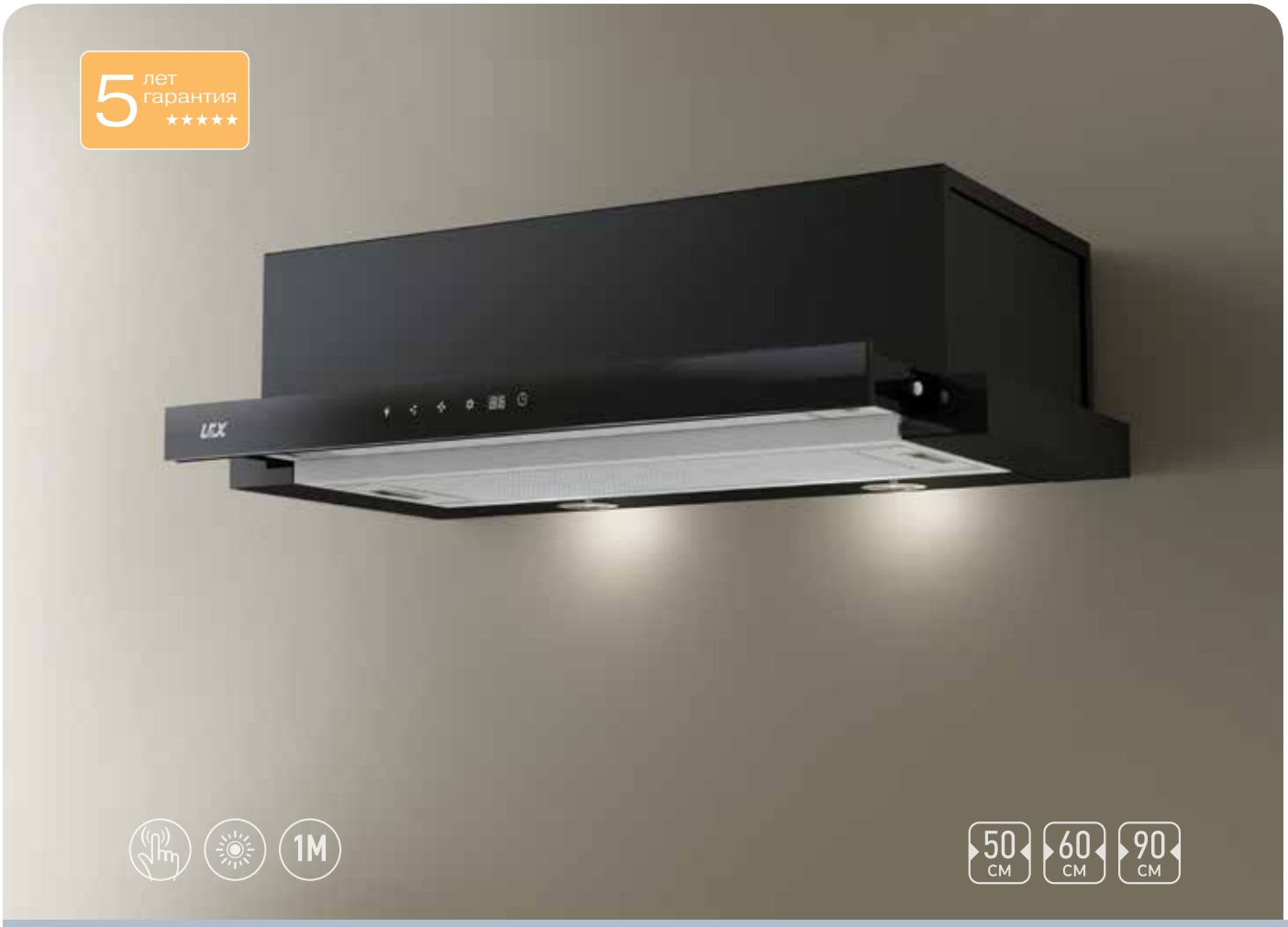

ВСТРАИВАЕМЫЕ ВЫТЯЖКИ

INBOX BL

ЦВЕТА: белый, черный

ТЕХНИЧЕСКИЕ ХАРАКТЕРИСТИКИ

Производительность	
Свободный выход	600 - 750 м³/ч
Вентиляция	450 - 600 м³/ч
Рециркуляция	300 - 450 м³/ч
Уровень шума	44 - 58 дБ
Отделка	Стекло
Количество скоростей	3
Управление	Сенсорное, таймер
Освещение	LED лампы 2x1 Вт
Фильтр	Алюминиевый (в комплекте), угольный К (опция)
Диаметр воздуховода	125 мм
Потребляемая мощность	127 Вт
Давление	270 Па
Вес в упаковке/без упаковки	50 см: 7,5 кг/6,5 кг 60 см: 8 кг/7 кг 90 см: 11,5 кг/10 кг

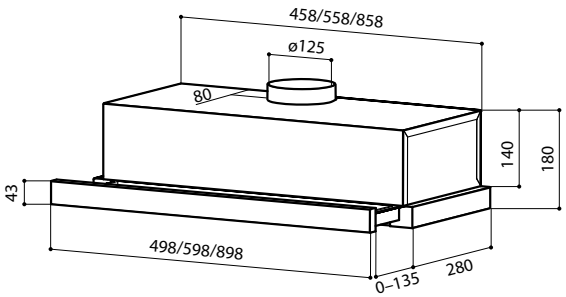

ОСОБАЯ ТЕХНИКА
WWW.LEX1.RU

ВСТРАИВАЕМЫЕ ВЫТЯЖКИ

SIDA / SIDA 2M

ЦВЕТА: белый, нержавеющая сталь

ТЕХНИЧЕСКИЕ ХАРАКТЕРИСТИКИ

	1M	2M
Производительность		
Свободный выход	360 - 440 м³/ч	550 - 650 м³/ч
Вентиляция	280 - 360 м³/ч	450 - 550 м³/ч
Рециркуляция	200 - 280 м³/ч	350 - 450 м³/ч
Уровень шума	50 - 54 дБ	
Отделка	Окрашенная сталь/нержавеющая сталь	
Количество скоростей	2	
Управление	Клавишное	
Освещение	Галогенная лампа 1x28 Вт	
Фильтр	Алюминиевый (в комплекте), угольный S1 (опция)	Алюминиевый (в комплекте), угольный S2 (опция)
Диаметр воздуховода	120 мм	
Потребляемая мощность	140 Вт	250 Вт
Давление	140 Па	170 Па
Вес в упаковке/без упаковки	50 см: 7,8 кг/5,8 кг 60 см: 8,8 кг/6,7 кг	50 см: 8,8 кг/7,2 кг 60 см: 9,5 кг/7,8 кг

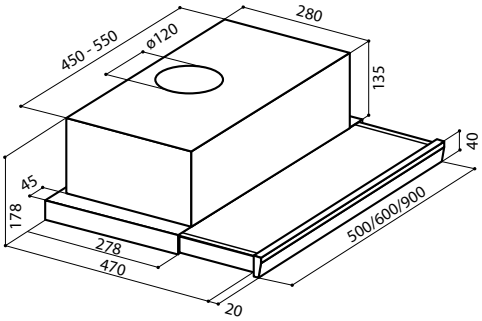

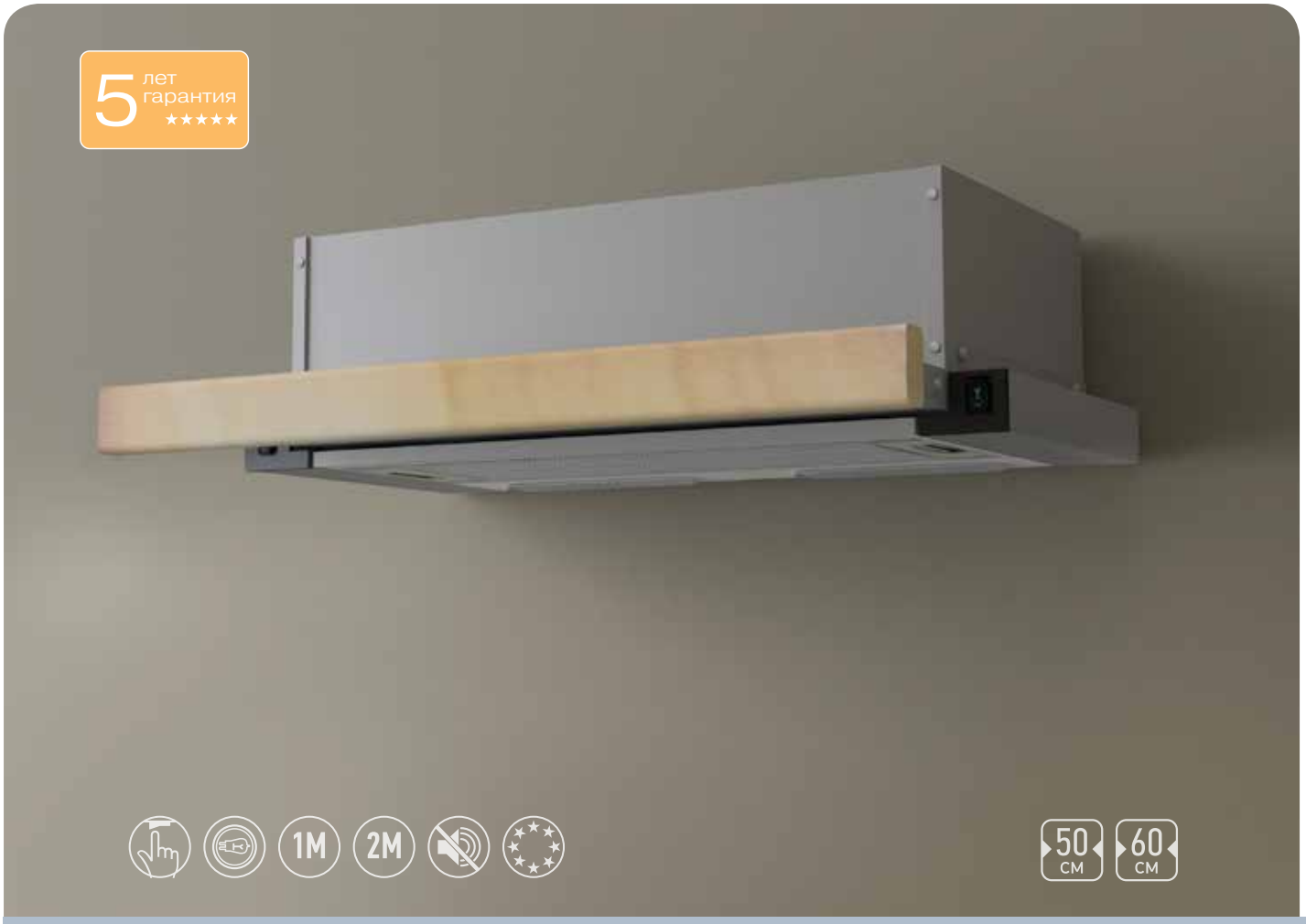

ВСТРАИВАЕМЫЕ ВЫТЯЖКИ

SIDA RAW WOOD / SIDA 2M RAW WOOD

ЦВЕТ: нетонированное дерево

ТЕХНИЧЕСКИЕ ХАРАКТЕРИСТИКИ

	1M	2M
Производительность		
Свободный выход	360 - 440 м³/ч	550 - 650 м³/ч
Вентиляция	280 - 360 м³/ч	450 - 550 м³/ч
Рециркуляция	200 - 280 м³/ч	350 - 450 м³/ч
Уровень шума	50 - 54 дБ	
Отделка	Нетонированное дерево	
Количество скоростей	2	
Управление	Клавишное	
Освещение	Галогенная лампа 1x28 Вт	
Фильтр	Алюминиевый (в комплекте), угольный S1 (опция)	Алюминиевый (в комплекте), угольный S2 (опция)
Диаметр воздуховода	120 мм	
Потребляемая мощность	140 Вт	250 Вт
Давление	140 Па	170 Па
Вес в упаковке/без упаковки	50 см: 7,8 кг/5,8 кг 60 см: 8,8 кг/6,7 кг	50 см: 8,8 кг/7,2 кг 60 см: 9,5 кг/7,8 кг

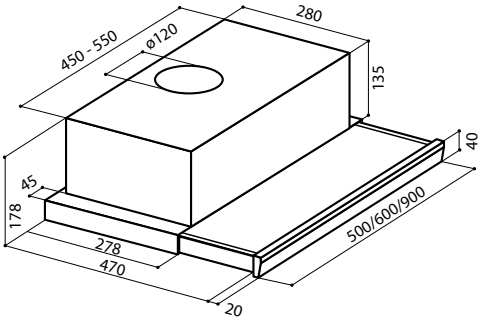

ОСОБАЯ ТЕХНИКА
WWW.LEX1.RU

ВСТРАИВАЕМЫЕ ВЫТЯЖКИ

VETA

ЦВЕТ: нержавеющая сталь

ТЕХНИЧЕСКИЕ ХАРАКТЕРИСТИКИ

Производительность	
Свободный выход	700 - 850 м³/ч
Вентиляция	550 - 700 м³/ч
Рециркуляция	–
Уровень шума	48 - 60 дБ
Отделка	Нержавеющая сталь, покрытие Duralum
Количество скоростей	2
Управление	Клавишное
Освещение	Лампы накаливания 2x40 Вт
Фильтр	Алюминиевый (в комплекте)
Диаметр воздуховода	120 мм
Потребляемая мощность	200 Вт
Давление	300 Па
Вес в упаковке/без упаковки	50 см: 8,2 кг/7,5 кг 60 см: 9,2 кг/8,2 кг

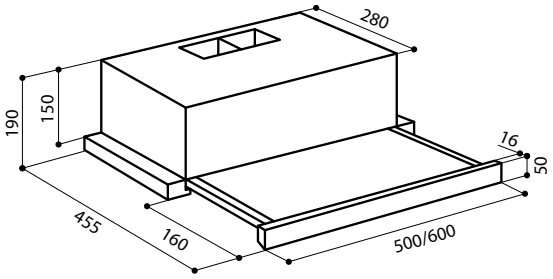

ПЛОСКИЕ ВЫТЯЖКИ

ПЛОСКИЕ ВЫТЯЖКИ

ELEMENTO

ЦВЕТ: белый

ТЕХНИЧЕСКИЕ ХАРАКТЕРИСТИКИ

Производительность	
Свободный выход	300 - 380 м³/ч
Вентиляция	220 - 300 м³/ч
Рециркуляция	140 - 220 м³/ч
Уровень шума	40 - 64 дБ
Отделка	Окрашенная сталь
Количество скоростей	3
Управление	Кнопочное
Освещение	Лампа накаливания 1x40 Вт
Фильтр	Алюминиевый (в комплекте), угольный B (опция)
Диаметр воздуховода	120 мм
Потребляемая мощность	140 Вт
Давление	133 Па
Вес в упаковке/без упаковки	5,7 кг/5,1 кг

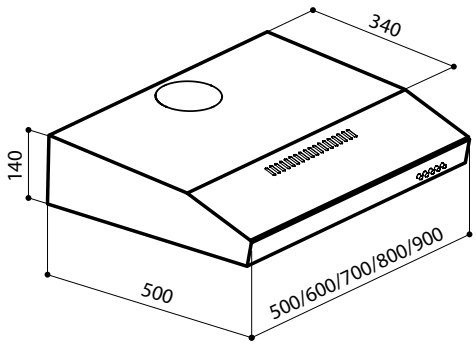

ПЛОСКИЕ ВЫТЯЖКИ

SMART / SMART T

ЦВЕТА: белый, нержавеющая сталь

ТЕХНИЧЕСКИЕ ХАРАКТЕРИСТИКИ

	1M	2M
Производительность		
Свободный выход	300 - 360 м³/ч	450 - 550 м³/ч
Вентиляция	240 - 300 м³/ч	350 - 450 м³/ч
Рециркуляция	180 - 240 м³/ч	250 - 350 м³/ч
Уровень шума	38 - 52 дБ	44 - 58 дБ
Отделка	Окрашенная сталь/нержавеющая сталь	
Количество скоростей	3	
Управление	Кнопочное	
Освещение	Лампы накаливания 2x40 Вт	
Фильтр	Алюминиевый (в комплекте), угольный A1 (опция)	
Диаметр воздуховода	120 мм	
Потребляемая мощность	165 Вт	250 Вт
Давление	270 Па	350 Па
Вес в упаковке/без упаковки	50 см: 8 кг/7 кг 60 см: 9 кг/8 кг	50 см: 8,5 кг/7,5 кг 60 см: 9,5 кг/8,5 кг

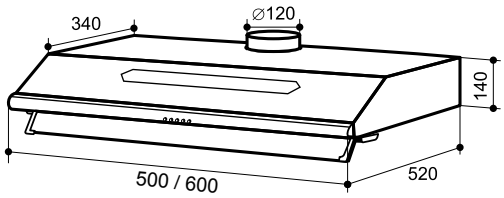

ОСОБАЯ ТЕХНИКА
WWW.LEX1.RU

ПЛОСКИЕ ВЫТЯЖКИ

SMART Q

ЦВЕТА: белый, нержавеющая сталь

ТЕХНИЧЕСКИЕ ХАРАКТЕРИСТИКИ

Производительность	
Свободный выход	360 - 440 м³/ч
Вентиляция	280 - 360 м³/ч
Рециркуляция	200 - 280 м³/ч
Уровень шума	40 - 52 дБ
Отделка	Окрашенная сталь/ нержавеющая сталь
Количество скоростей	3
Управление	Кнопочное
Освещение	Лампы накаливания 2x40 Вт
Фильтр	Алюминиевый (в комплекте), угольный Q1 (опция)
Диаметр воздуховода	120 мм
Потребляемая мощность	200 Вт
Давление	280 Па
Вес в упаковке/без упаковки	50 см: 6,2 кг/5,4 кг 60 см: 6,5 кг/5,8 кг

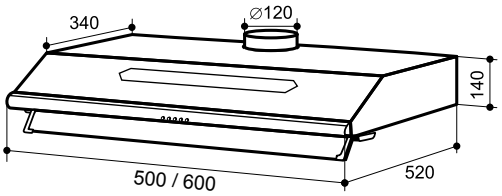

ПЛОСКИЕ ВЫТЯЖКИ

SMART PRO

ЦВЕТА: белый, нержавеющая сталь

ТЕХНИЧЕСКИЕ ХАРАКТЕРИСТИКИ

Производительность	
Свободный выход	700 - 900 м³/ч
Вентиляция	500 - 700 м³/ч
Рециркуляция	–
Уровень шума	46 - 60 дБ
Отделка	Окрашенная сталь/ нержавеющая сталь, пластик
Количество скоростей	4
Управление	Кнопочное
Освещение	Лампы накаливания 2x40 Вт
Фильтр	Алюминиевый (в комплекте)
Диаметр воздуховода	120 мм
Потребляемая мощность	175 Вт
Давление	360 Па
Вес в упаковке/без упаковки	9 кг/8 кг

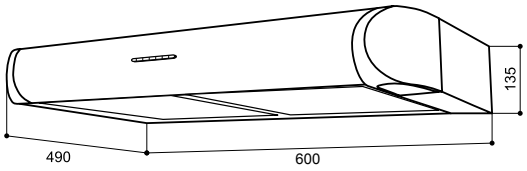

ОСОБАЯ ТЕХНИКА
WWW.LEX1.RU

ЭЛЕКТРИЧЕСКИЕ ВАРОЧНЫЕ ПОВЕРХНОСТИ

ЭЛЕКТРИЧЕСКИЕ ВАРОЧНЫЕ ПОВЕРХНОСТИ

В последнее время всё большее распространение получили независимые поверхности из термостойкой стеклокерамики, именно такие модели представлены в данном каталоге.

ТИПЫ НАГРЕВА

Быстрый нагрев Hi-Light – традиционный ленточный нагревательный элемент уложен на асбестовое основание.

Индукция – специальный индукционный блок, с помощью которого генерируется магнитное поле, вырабатывающее тепло. Индукция реагирует только на металлические поверхности и создает тепло непосредственно на дне специальной посуды.

УПРАВЛЕНИЕ

В электрических варочных поверхностях LEX используется только сенсорное управление. Поверхности оснащены программируемым таймером, позволяющим автоматически установить продолжительность приготовления (от 1 до 99 минут).

БЕЗОПАСНОСТЬ

Защита от перегрева обеспечит автоматическое выключение поверхности в случае ее перегрева или длительной работы в одном и том же режиме без изменений регулировок.

Блокировка управления – случайное включение прибора или изменение настроек становится невозможным.

Индикация остаточного тепла продолжает светиться до тех пор, пока температура не опустится до безопасного значения (до 50°C).

Расшифровка названия электрической варочной поверхности (например LEX EVI 640 BL):

E –электрическая
V –варочная поверхность
I – индукционный тип нагрева
6 – ширина 60 см
4 – количество конфорок
0 – количество зон расширения
BL – черный цвет (black)

60 см

ВАРОЧНЫЕ ПОВЕРХНОСТИ

EVH 642 BL

ЦВЕТ: черный

ТЕХНИЧЕСКИЕ ХАРАКТЕРИСТИКИ

Тип	Электрическая
Нагревательный элемент	Hi Light
Материал	Стеклокерамика
Управление	Сенсорное
Мощность	6600 Вт
Количество конфорок	4
Одноконтурная конфорка	2 x 1200 Вт (ø165 мм)
Двухконтурная конфорка	1 x 1100/2200 Вт (ø140/230 мм)
Овальная конфорка	1 x 1000/2000 Вт (ø165/270 мм)
Функции безопасности	Кнопка блокировки панели, индикатор остаточного тепла, защита от перегрева
Таймер конфорок	Есть
Размер устройства (ВхШхГ)	52x590x520 мм
Размер для встраивания (ВхШхГ)	48x555x485 мм
Вес в упаковке/без упаковки	10,9 кг/9,2 кг

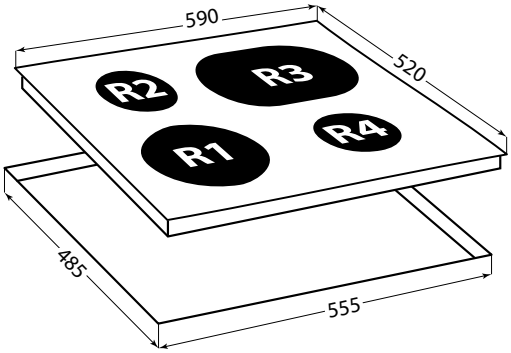

R1	1100/2200 W	ø140/230
R2	1200 W	ø165
R3	1000/2000 W	ø165/270
R4	1200 W	ø165

ОСОБАЯ ТЕХНИКА
WWW.LEX1.RU

60 см

ВАРОЧНЫЕ ПОВЕРХНОСТИ

EVH 640 BL

ЦВЕТ: черный

ТЕХНИЧЕСКИЕ ХАРАКТЕРИСТИКИ

Тип	Электрическая
Нагревательный элемент	Hi Light
Материал	Стеклокерамика
Управление	Сенсорное
Мощность	6000 Вт
Количество конфорок	4
Одноконтурная конфорка	2 x 1200 Вт (ø165 мм)
Одноконтурная конфорка	2 x 1800 Вт (ø200 мм)
Функции безопасности	Кнопка блокировки панели, индикатор остаточного тепла, защита от перегрева
Таймер конфорок	Есть
Размер устройства (ВхШхГ)	52x590x520 мм
Размер для встраивания (ВхШхГ)	48x555x485 мм
Вес в упаковке/без упаковки	10,7 кг/9 кг

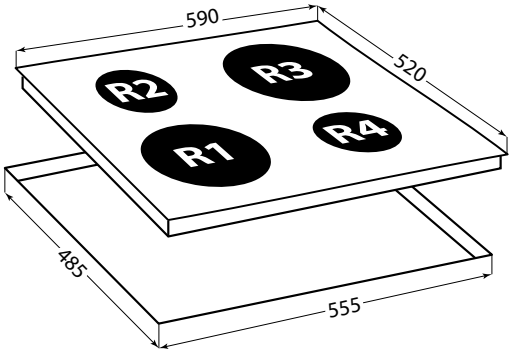

R1	1800 W	ø200
R2	1200 W	ø165
R3	1800 W	ø200
R4	1200 W	ø165

60 см

ВАРОЧНЫЕ ПОВЕРХНОСТИ

HV 64

ЦВЕТ: черный

ТЕХНИЧЕСКИЕ ХАРАКТЕРИСТИКИ

Нагревательный элемент	Hi Light
Материал	Стеклокерамика
Управление	Сенсорное
Мощность	6400 Вт
Количество конфорок	4
Одноконтурная конфорка	1 x 1200 Вт (ø150 мм)
Одноконтурная конфорка	1 x 1400 Вт (ø150 мм)
Одноконтурная конфорка	1 x 1800 Вт (ø190 мм)
Одноконтурная конфорка	1 x 2000 Вт (ø190 мм)
Функции безопасности	Кнопка блокировки панели, индикатор остаточного тепла
Размер устройства (ВхШхГ)	45x596x510 мм
Размер для встраивания (ВхШхГ)	40x570x480 мм
Вес в упаковке/без упаковки	12 кг/10 кг

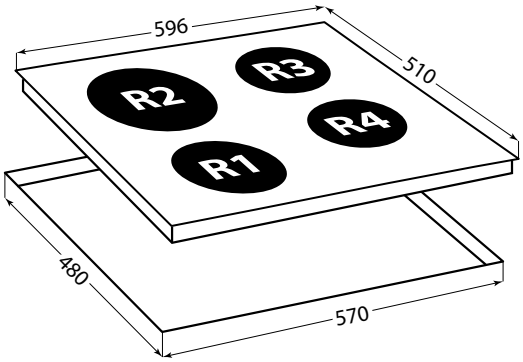

R1	1800 W	ø190
R2	2000 W	ø190
R3	1400 W	ø150
R4	1200 W	ø150

ОСОБАЯ ТЕХНИКА
WWW.LEX1.RU

НОВИНКА!

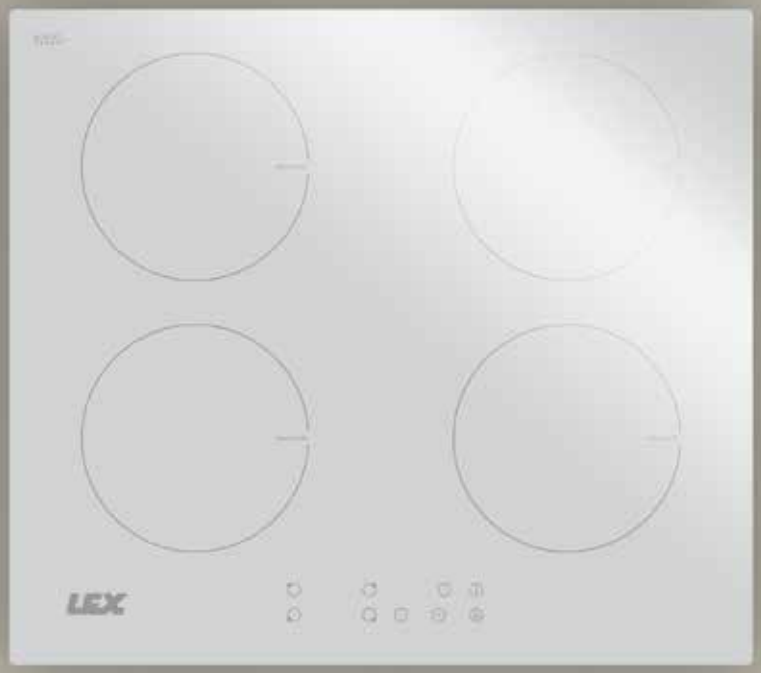

60 см

ВАРОЧНЫЕ ПОВЕРХНОСТИ

EVI 640 WH/BL

ЦВЕТА: белый, черный

ТЕХНИЧЕСКИЕ ХАРАКТЕРИСТИКИ

Тип	Электрическая
Нагревательный элемент	Индукция
Материал	Стеклокерамика Schott Ceran
Управление	Сенсорное
Мощность	7000 Вт
Количество конфорок	4
Индукционная конфорка	2 x 1500 Вт (ø180 мм)
Индукционная конфорка	2 x 2000 Вт (ø180 мм)
Функции безопасности	Кнопка блокировки панели, индикатор остаточного тепла, защита от перегрева
Таймер конфорок	Есть
Размер устройства (ВхШхГ)	62x590x520 мм
Размер для встраивания (ВхШхГ)	58x555x485 мм
Вес в упаковке/без упаковки	11 кг/9,3 кг

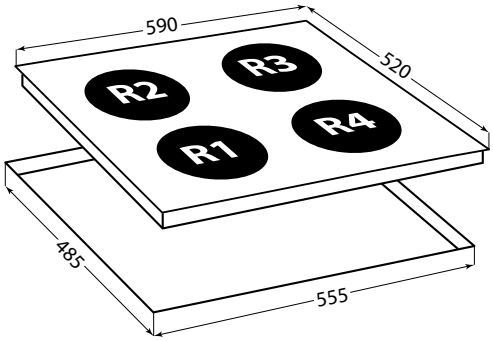

R1	2000 W	ø180
R2	1500 W	ø180
R3	2000 W	ø180
R4	1500 W	ø180

30 см

ВАРОЧНЫЕ ПОВЕРХНОСТИ

EVH 320 BL

ЦВЕТ: черный

ТЕХНИЧЕСКИЕ ХАРАКТЕРИСТИКИ

Тип	Электрическая
Нагревательный элемент	Hi Light
Материал	Стеклокерамика
Управление	Сенсорное
Мощность	3000 Вт
Количество конфорок	2
Одноконтурная конфорка	1 x 1200 Вт (ø165 мм)
Одноконтурная конфорка	1 x 1800 Вт (ø200 мм)
Функции безопасности	Кнопка блокировки панели, индикатор остаточного тепла, защита от перегрева
Таймер конфорок	Есть
Размер устройства (ВхШхГ)	52x288x520 мм
Размер для встраивания (ВхШхГ)	48x265x495 мм
Вес в упаковке/без упаковки	5,6 кг/4,6 кг

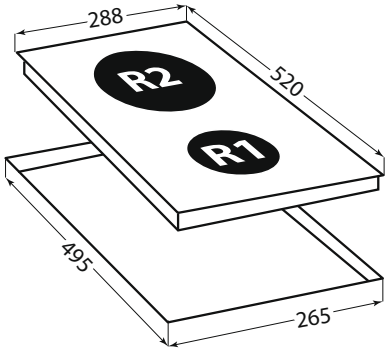

R1	1200 W	ø165
R2	1800 W	ø200

ОСОБАЯ ТЕХНИКА
WWW.LEXT.RU

30 см

ВАРОЧНЫЕ ПОВЕРХНОСТИ

HV 32

ЦВЕТ: черный

ТЕХНИЧЕСКИЕ ХАРАКТЕРИСТИКИ

Тип	Электрическая
Нагревательный элемент	Hi Light
Материал	Стеклокерамика
Управление	Сенсорное
Мощность	3000 Вт
Количество конфорок	2
Одноконтурная конфорка	1 x 1200 Вт (ø150 мм)
Одноконтурная конфорка	1 x 1800 Вт (ø190 мм)
Функции безопасности	Кнопка блокировки панели, индикатор остаточного тепла
Размер устройства (ВхШхГ)	45x288x510 мм
Размер для встраивания (ВхШхГ)	40x260x480 мм
Вес в упаковке/без упаковки	5,9 кг/5 кг

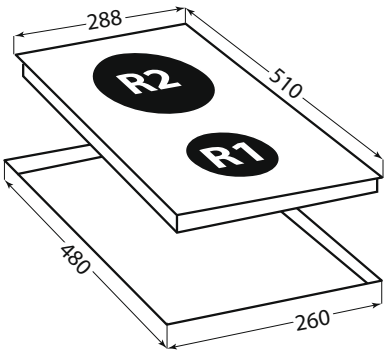

R1	1200 W	ø150
R2	1800 W	ø190

НОВИНКА!

30 см

ВАРОЧНЫЕ ПОВЕРХНОСТИ

EVI 320 BL

ЦВЕТ: черный

ТЕХНИЧЕСКИЕ ХАРАКТЕРИСТИКИ

Тип	Электрическая
Нагревательный элемент	Индукция
Материал	Стеклокерамика
Управление	Сенсорное
Мощность	3500 Вт
Количество конфорок	2
Индукционная конфорка	1 x 1500 Вт (ø180 мм)
Индукционная конфорка	1 x 2000 Вт (ø180 мм)
Функции безопасности	Кнопка блокировки панели, индикатор остаточного тепла, защита от перегрева
Таймер конфорок	Есть
Размер устройства (ВхШхГ)	62x288x520 мм
Размер для встраивания (ВхШхГ)	58x260x495 мм
Вес в упаковке/без упаковки	5,4 кг/4,2 кг

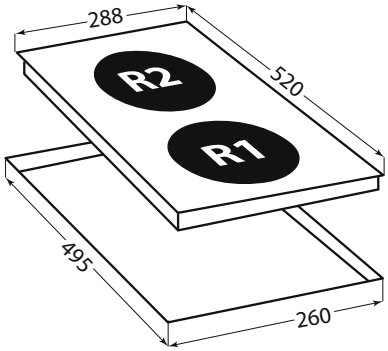

R1	1500 W	ø180
R2	2000 W	ø180

ОСОБАЯ ТЕХНИКА
WWW.LEX1.RU

ГАЗОВЫЕ ВАРОЧНЫЕ ПОВЕРХНОСТИ

Наиболее популярны на российском рынке газовые поверхности из нержавеющей стали, однако в последнее время всё больше растет интерес к поверхностям «газ на стекле».

УПРАВЛЕНИЕ

В наших моделях механический тип управления (поворотные переключатели) – плавный поворот легких ручек полностью контролирует силу пламени.

ОТДЕЛКА И ОСНАЩЕНИЕ

Рабочие поверхности газовых варочных панелей LEX изготавливаются из нержавеющей стали, которая выглядит очень эстетично и благородно. Однако для любителей классики, мы хотим предложить модели с термостойкой эмалью стильного белого, строгого черного, даже в варианте с золотой отделкой, и классического кремового цветов.

Хотим обратить ваше внимание на модели LEX «газ на стекле» – это варочные поверхности, покрытые слоем стеклокерамики либо закаленного стекла, на которых установлены стандартные газовые горелки. Конфорки в поверхностях LEX представлены разного диаметра и размера, что позволит вам легко подобрать посуду и сэкономить электроэнергию. Конфорка с тройным рядом пламени – одна из полюбившихся «изюминок» российских хозяек, так же представлена в некоторых моделях этого каталога.

Электроподжиг — устройство зажигания пламени с помощью электрической искры. Все модели LEX оснащены исключительно автоматическим электроподжигом.

БЕЗОПАСНОСТЬ

«Газ-контроль» – это система безопасности, прекращающая подачу газа, если пламя случайно гаснет. Все поверхности LEX оборудованы «газ-контролем» и абсолютны безопасны.

Расшифровка названия газовой варочной поверхности (например LEX GVS 640C IV):

G – газовая
V – варочная поверхность
S – сталь (stainless steel)
G – стекло (glass)
6 – ширина 60 см
4 – количество конфорок
0 – номер модели
C – классическая модель (classic)
IV – цвет слоновая кость (Ivory)

НОВИНКА!

60 см

ГАЗОВЫЕ ВАРОЧНЫЕ ПОВЕРХНОСТИ

GVG 643 BL

ЦВЕТ: черный

ТЕХНИЧЕСКИЕ ХАРАКТЕРИСТИКИ

Тип	Газовая
Материал поверхности	Закаленное стекло
Материал решеток	Чугунные
Управление	Механическое, электроподжиг
Мощность	9550 Вт
Количество конфорок	4
Тройная конфорка	1 x 3800 Вт
Конфорка быстрого нагрева	1 x 3000 Вт
Конфорка быстрого нагрева	1 x 1750 Вт
Дополнительная конфорка	1 x 1000 Вт
Опции	Газ-контроль
Размер устройства (ВхШхГ)	95x596x510 мм
Размер для встраивания (ВхШхГ)	45x545x465 мм
Вес в упаковке/без упаковки	18,2 кг/16,2 кг

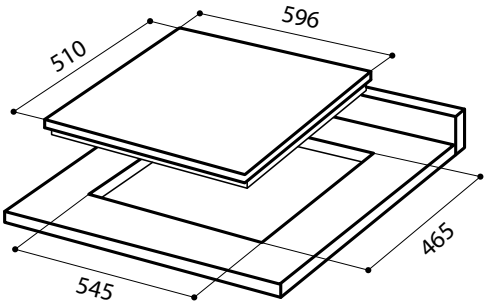

ГАЗОВЫЕ ВАРОЧНЫЕ ПОВЕРХНОСТИ

GVG 640 BL

ЦВЕТ: черный

ТЕХНИЧЕСКИЕ ХАРАКТЕРИСТИКИ

Тип	Газовая
Материал поверхности	Закаленное стекло
Материал решеток	Чугунные
Управление	Механическое, электроподжиг
Мощность	7300 Вт
Количество конфорок	4
Тройная конфорка	1 x 3300 Вт
Конфорка быстрого нагрева	2 x 1500 Вт
Дополнительная конфорка	1 x 1000 Вт
Опции	Газ-контроль
Размер устройства (ВхШхГ)	95x590x510 мм
Размер для встраивания (ВхШхГ)	30x555x485 мм
Вес в упаковке/без упаковки	12,8 кг/11 кг

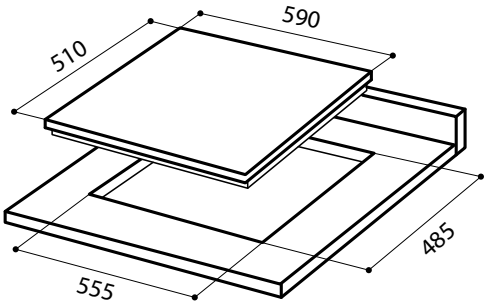

ОСОБАЯ ТЕХНИКА
WWW.LEX1.RU

60 см

ГАЗОВЫЕ ВАРОЧНЫЕ ПОВЕРХНОСТИ

HH 64 SG

ЦВЕТ: черный

ТЕХНИЧЕСКИЕ ХАРАКТЕРИСТИКИ

Тип	Газовая
Материал поверхности	Закаленное стекло
Материал решеток	Чугунные
Управление	Механическое, электроподжиг
Мощность	8900 Вт
Количество конфорок	4
Тройная конфорка	1 x 4500 Вт
Конфорка быстрого нагрева	2 x 1700 Вт
Дополнительная конфорка	1 x 1000 Вт
Опции	Газ-контроль
Размер устройства (ВхШхГ)	95x600x520 мм
Размер для встраивания (ВхШхГ)	45x555x475 мм
Вес в упаковке/без упаковки	12 кг/10 кг

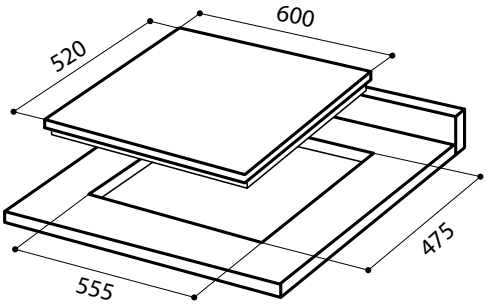

НОВИНКА!

60 см

ГАЗОВЫЕ ВАРОЧНЫЕ ПОВЕРХНОСТИ

GVG 641 WH/BL

ЦВЕТА: белый черный

ТЕХНИЧЕСКИЕ ХАРАКТЕРИСТИКИ

Тип	Газовая
Материал поверхности	Закаленное стекло
Материал решеток	Эмалированные
Управление	Механическое, электроподжиг
Мощность	7500 Вт
Количество конфорок	4
Тройная конфорка	1 x 3000 Вт
Конфорка быстрого нагрева	2 x 1750 Вт
Дополнительная конфорка	1 x 1000 Вт
Опции	Газ-контроль
Размер устройства (ВхШхГ)	90x600x500 мм
Размер для встраивания (ВхШхГ)	40x545x465 мм
Вес в упаковке/без упаковки	12,5 кг/10,5 кг

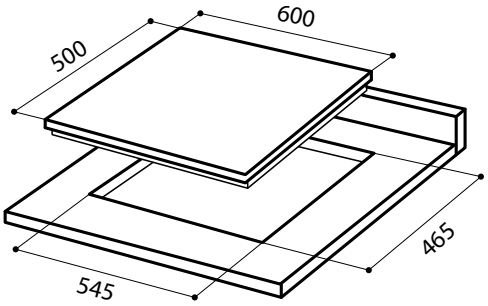

НОВИНКА!

30 см

ГАЗОВЫЕ ВАРОЧНЫЕ ПОВЕРХНОСТИ

GVG 320 BL

ЦВЕТ: черный

ТЕХНИЧЕСКИЕ ХАРАКТЕРИСТИКИ

Тип	Газовая
Материал поверхности	Закаленное стекло
Материал решеток	Чугунные
Управление	Механическое, электроподжиг
Мощность	4000 Вт
Количество конфорок	2
Конфорка быстрого нагрева	1 x 3000 Вт
Дополнительная конфорка	1 x 1000 Вт
Опции	Газ-контроль
Размер устройства (ВхШхГ)	90x300x510 мм
Размер для встраивания (ВхШхГ)	40x275x485 мм
Вес в упаковке/без упаковки	7,5 кг/6,5 кг

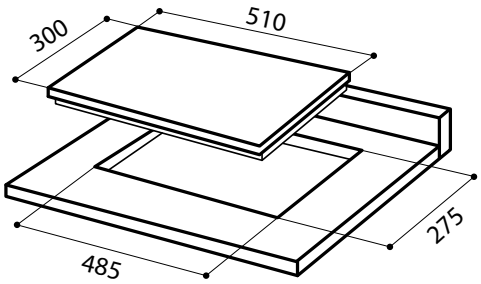

НОВИНКА!

60 см

ГАЗОВЫЕ ВАРОЧНЫЕ ПОВЕРХНОСТИ

GVS 643 IX

ЦВЕТ: нержавеющая сталь

ТЕХНИЧЕСКИЕ ХАРАКТЕРИСТИКИ

Тип	Газовая
Материал поверхности	Нержавеющая сталь
Материал решеток	Чугунные
Управление	Механическое, электроподжиг
Мощность	9550 Вт
Количество конфорок	4
Тройная конфорка	1 x 3800 Вт
Конфорка быстрого нагрева	1 x 3000 Вт
Конфорка быстрого нагрева	1 x 1750 Вт
Дополнительная конфорка	1 x 1000 Вт
Опции:	Газ-контроль
Размер устройства (ВхШхГ)	90x580x500 мм
Размер для встраивания (ВхШхГ)	40x545x465 мм
Вес в упаковке/без упаковки	12,5 кг/10,5 кг

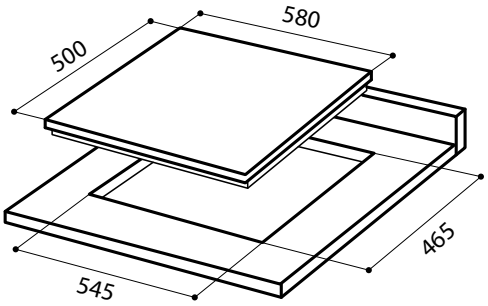

ОСОБАЯ ТЕХНИКА
WWW.LEX1.RU

НОВИНКА!

60 см

ГАЗОВЫЕ ВАРОЧНЫЕ ПОВЕРХНОСТИ

GVS 642 IX

ЦВЕТ: нержавеющая сталь

ТЕХНИЧЕСКИЕ ХАРАКТЕРИСТИКИ

Тип	Газовая
Материал поверхности	Нержавеющая сталь
Материал решеток	Эмалированные
Управление	Механическое, электроподжиг
Мощность	9550 Вт
Количество конфорок	4
Тройная конфорка	1 x 3800 Вт
Конфорка быстрого нагрева	1 x 3000 Вт
Конфорка быстрого нагрева	1 x 1750 Вт
Дополнительная конфорка	1 x 1000 Вт
Опции	Газ-контроль
Размер устройства (ВхШхГ)	90x580x500 мм
Размер для встраивания (ВхШхГ)	40x545x465 мм
Вес в упаковке/без упаковки	10,5 кг/9,5 кг

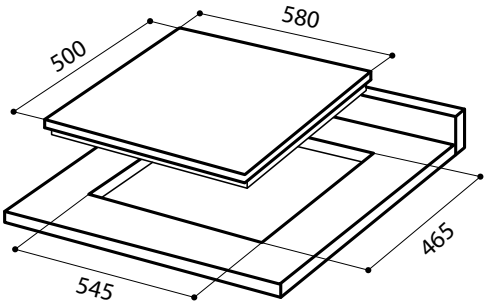

НОВИНКА!

60 см

ГАЗОВЫЕ ВАРОЧНЫЕ ПОВЕРХНОСТИ

GVS 640 IX

ЦВЕТ: нержавеющая сталь

ТЕХНИЧЕСКИЕ ХАРАКТЕРИСТИКИ

Тип	Газовая
Материал поверхности	Нержавеющая сталь
Материал решеток	Чугунные
Управление	Механическое, электроподжиг
Мощность	7300 Вт
Количество конфорок	4
Тройная конфорка	1 x 3300 Вт
Конфорка быстрого нагрева	2 x 1500 Вт
Дополнительная конфорка	1 x 1000 Вт
Опции	Газ-контроль
Размер устройства (ВхШхГ)	95x590x500 мм
Размер для встраивания (ВхШхГ)	30x555x485 мм
Вес в упаковке/без упаковки	9,1 кг/7,5 кг

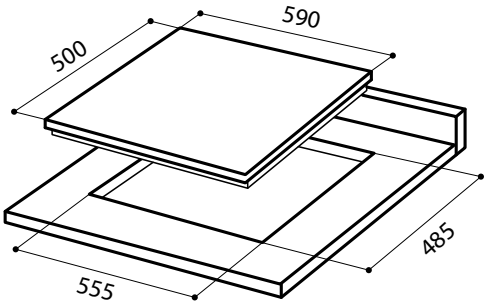

ГАЗОВЫЕ ВАРОЧНЫЕ ПОВЕРХНОСТИ

HH 64 SX

ЦВЕТ: нержавеющая сталь

ТЕХНИЧЕСКИЕ ХАРАКТЕРИСТИКИ

Тип	Газовая
Материал поверхности	Нержавеющая сталь
Материал решеток	Чугунные
Управление	Механическое, электроподжиг
Мощность	8900 Вт
Количество конфорок	4
Тройная конфорка	1 x 4500 Вт
Конфорка быстрого нагрева	2 x 1700 Вт
Дополнительная конфорка	1 x 1000 Вт
Опции	Газ-контроль
Размер устройства (ВхШхГ)	95x600x520 мм
Размер для встраивания (ВхШхГ)	45x555x475 мм
Вес в упаковке/без упаковки	12 кг/10 кг

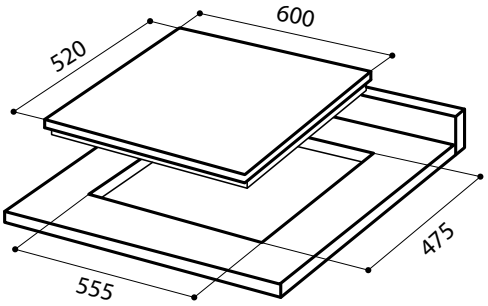

НОВИНКА!

30 см

ГАЗОВЫЕ ВАРОЧНЫЕ ПОВЕРХНОСТИ

GVS 320 IX

ЦВЕТ: нержавеющая сталь

ТЕХНИЧЕСКИЕ ХАРАКТЕРИСТИКИ

Тип	Газовая
Материал поверхности	Нержавеющая сталь
Материал решеток	Эмалированные
Управление	Механическое, электроподжиг
Мощность	4000 Вт
Количество конфорок	2
Конфорка быстрого нагрева	1 x 3000 Вт
Дополнительная конфорка	1 x 1000 Вт
Опции	Газ-контроль
Размер устройства (ВхШхГ)	90x300x510 мм
Размер для встраивания (ВхШхГ)	40x275x475 мм
Вес в упаковке/без упаковки	6,2 кг/5,2 кг

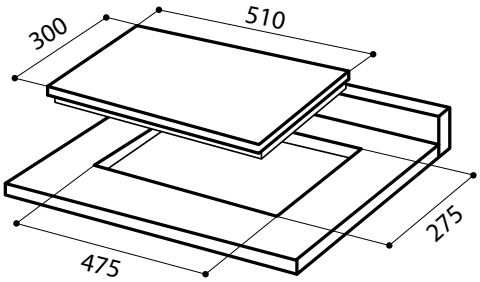

ОСОБАЯ ТЕХНИКА
WWW.LEXI.RU

НОВИНКА!

60 см

ГАЗОВЫЕ ВАРОЧНЫЕ ПОВЕРХНОСТИ

GVS 640C IV/AN

ЦВЕТА: слоновая кость, антрацитовый

ТЕХНИЧЕСКИЕ ХАРАКТЕРИСТИКИ

Тип	Газовая
Материал поверхности	Эмаль
Материал решеток	Эмалированные
Управление	Механическое, электроподжиг
Мощность	7500 Вт
Количество конфорок	4
Тройная конфорка	1 x 3000 Вт
Конфорка быстрого нагрева	2 x 1750 Вт
Дополнительная конфорка	1 x 1000 Вт
Опции	Газ-контроль
Размер устройства (ВхШхГ)	92x580x500 мм
Размер для встраивания (ВхШхГ)	35x550x470 мм
Вес в упаковке/без упаковки	9,5 кг/7,5 кг

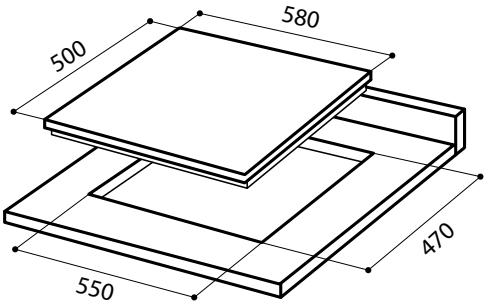

НОВИНКА!

60 см

ГАЗОВЫЕ ВАРОЧНЫЕ ПОВЕРХНОСТИ

GVS 641C IV/AN

ЦВЕТА: слоновая кость, антрацитовый

ТЕХНИЧЕСКИЕ ХАРАКТЕРИСТИКИ

Тип	Газовая
Материал поверхности	Эмаль
Материал решеток	Чугунные
Управление	Механическое, электроподжиг
Мощность	8300 Вт
Количество конфорок	4
Тройная конфорка	1 x 3800 Вт
Конфорка быстрого нагрева	2 x 1750 Вт
Дополнительная конфорка	1 x 1000 Вт
Опции	Газ-контроль
Размер устройства (ВхШхГ)	92x580x500 мм
Размер для встраивания (ВхШхГ)	35x550x470 мм
Вес в упаковке/без упаковки	12,9 кг/11,1 кг

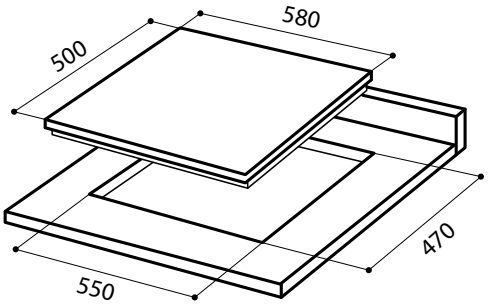

ОСОБАЯ ТЕХНИКА
WWW.LEX1.RU

ДУХОВЫЕ ШКАФЫ

8:56
220°

ДУХОВЫЕ ШКАФЫ

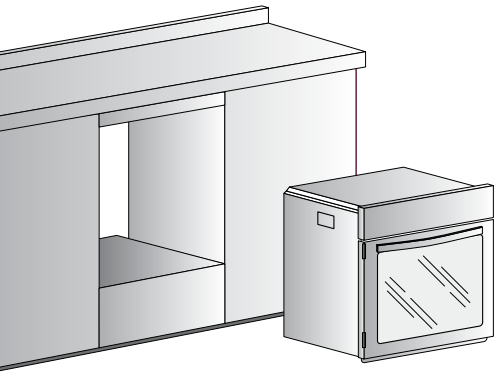

LEX GROUP предлагает встраиваемые электрические независимые духовые шкафы.

Наши духовые шкафы имеют стандартные размеры по высоте, глубине и ширине для встраивания в шестидесятисантиметровый шкаф (нишу).

УПРАВЛЕНИЕ

Условно управление электрических духовых шкафов LEX можно разделить на 2 вида;

Механическое – в таких моделях за управление отвечают переключатели-ручки. Духовки LEX оснащены поворотными или утапливаемыми переключателями. Поворотные переключатели – это обычные вращающиеся рукоятки. Утапливаемые - в определенном положении такие ручки вдавливаются в панель управления.

Сенсорное. Панели управления с полностью сенсорным управлением не имеют выступающих элементов, а значит, очистка их элементарна и не требует затрат, сил и времени.

Расшифровка названия духового шкафа (например EDM 061C IV/AN):

E – электрический
D – духовой шкаф
M – механическое управление
06 – количество программ
1 – номер модели
C – классическая серия
IV/AN – цвет слоновая кость / антрацит

ОПЦИИ

Тангенциальное охлаждение (обдув стенок холодным воздухом) – подразумевает наличие встроенного вентилятора охлаждения.

Таймер – электрические духовые шкафы LEX оснащены программируемым таймером (механическим или электронным), позволяющим автоматически установить продолжительность приготовления.

Дисплей позволяет вам полностью контролировать процесс приготовления, т.к. дисплей отображает и текущее время, и время до завершения программы, и даже ее номер (если вдруг возникнут сомнения).

ОЧИСТКА

Наиболее совершенной считается каталитическая очистка духовых шкафов. На внутренние стенки духовки нанесено покрытие (безвредное для организма человека), которое при температуре выше 200 градусов ускоряет процесс расщепления жира – и мыть не надо.

Однако в большинстве духовых шкафов LEX используется традиционная эмаль легкой очистки – это покрытие внутренних стенок духовки специальной эмалью, к которой практически не пристают загрязнения и которая, при систематическом уходе, может оставаться чистой и ухоженной долгие годы.

ДУХОВЫЕ ШКАФЫ

EDP 080 BL

ЦВЕТ: черный

ТЕХНИЧЕСКИЕ ХАРАКТЕРИСТИКИ

Тип	Электрический
Управление	Утапливаемые ручки, механический таймер
Отделка	Стекло, нержавеющая сталь
Режимы работы	Верхний и нижний нагрев с конвекцией, верхний и нижний нагрев, нижний нагрев, гриль, турбо гриль, турбо гриль с конвекцией, размораживание, подсветка
Объём	70 л
Тип очистки	Традиционная
Направляющие	Стандартные
Дверца духовки	Съемная. Внутреннее стекло легко вынимается
Стекло дверцы	Двойное
Комплектация	1 решетка и 1 противень

Мощность	3000 Вт
Класс энергопотребления	A
Максимальная температура	250 °C
Размер устройства (ВхШхГ)	595x595x575 мм
Размер для встраивания (ВхШхГ)	600x560x570 мм
Вес в упаковке/без упаковки	34,1 кг/30 кг

ДУХОВЫЕ ШКАФЫ

EDP 081 IX

ЦВЕТ: черный / нержавеющая сталь

ТЕХНИЧЕСКИЕ ХАРАКТЕРИСТИКИ

Тип	Электрический
Управление	Утапливаемые ручки, цифровой таймер, дисплей 45x15 мм
Отделка	Стекло, нержавеющая сталь
Режимы работы	Верхний и нижний нагрев с конвекцией, верхний и нижний нагрев, нижний нагрев, гриль, турбо гриль, турбо гриль с конвекцией, размораживание, подсветка
Объём	70 л
Тип очистки	Традиционная
Направляющие	Стандартные
Дверца духовки	Съемная. Внутреннее стекло легко вынимается
Стекло дверцы	Двойное
Комплектация	1 решетка и 1 противень

Мощность	3000 Вт
Класс энергопотребления	A
Максимальная температура	250 °C
Размер устройства (ВхШхГ)	595x595x575 мм
Размер для встраивания (ВхШхГ)	600x560x570 мм
Вес в упаковке/без упаковки	34,1 кг/30 кг

ОСОБАЯ ТЕХНИКА
WWW.LEX1.RU

ДУХОВЫЕ ШКАФЫ

EDP 091 BL

ЦВЕТ: черный

ТЕХНИЧЕСКИЕ ХАРАКТЕРИСТИКИ

Тип	Электрический
Управление	Утапливаемые ручки, цифровой таймер, LCD дисплей 79x31 мм
Отделка	Стекло, нержавеющая сталь
Режимы работы	3D конвекция, верхний и нижний нагрев с конвекцией, верхний и нижний нагрев, нижний нагрев, гриль, турбо гриль, турбо гриль с конвекцией, размораживание, подсветка
Объём	70 л
Тип очистки	Каталитическая
Направляющие	2 ряда телескопических направляющих
Дверца духовки	Съемная. Внутреннее стекло легко вынимается
Стекло дверцы	Двойное
Комплектация	1 решетка и 1 противень

Мощность	3000 Вт
Класс энергопотребления	A
Максимальная температура	250 °C
Размер устройства (ВхШхГ)	595x595x575 мм
Размер для встраивания (ВхШхГ)	600x560x570 мм
Вес в упаковке/без упаковки	34,2 кг/30,1 кг

ДУХОВЫЕ ШКАФЫ

EDS 091 BL

ЦВЕТ: черный

ТЕХНИЧЕСКИЕ ХАРАКТЕРИСТИКИ

Тип	Электрический
Управление	Сенсорное, цифровой таймер, LCD дисплей 165x29 мм
Отделка	Стекло, нержавеющая сталь
Режимы работы	3D конвекция, верхний и нижний нагрев с конвекцией, верхний и нижний нагрев, нижний нагрев, гриль, турбо гриль, турбо гриль с конвекцией, размораживание, подсветка
Объём	70 л
Тип очистки	Каталитическая
Направляющие	2 ряда телескопических направляющих
Дверца духовки	Съемная. Внутреннее стекло легко вынимается
Стекло дверцы	Двойное
Комплектация	1 решетка и 1 противень

Мощность	3000 Вт
Класс энергопотребления	A
Максимальная температура	250 °C
Размер устройства (ВхШхГ)	595x595x575 мм
Размер для встраивания (ВхШхГ)	600x560x570 мм
Вес в упаковке/без упаковки	34,2 кг/30,1 кг

ОСОБАЯ ТЕХНИКА
WWW.LEX1.RU

ДУХОВЫЕ ШКАФЫ

EDM 060C IV/AN

ЦВЕТА: слоновая кость, антрацитовый

ТЕХНИЧЕСКИЕ ХАРАКТЕРИСТИКИ

Тип	Электрический
Управление	Механическое
Отделка	Эмаль
Режимы приготовления	Верхний и нижний нагрев с конвекцией, верхний и нижний нагрев, верхний нагрев, гриль, гриль с конвекцией
Объём	57 л
Тип очистки	Традиционная
Направляющие	Стандартные
Стекло дверцы	Тройное
Комплектация	1 решетка и 1 противень

Мощность	2560 Вт
Класс энергопотребления	A
Максимальная температура	260 °C
Размер устройства (ВхШхГ)	590x595x570 мм
Размер для встраивания (ВхШхГ)	595x600x610 мм
Вес в упаковке/без упаковки	37 кг/32,5 кг

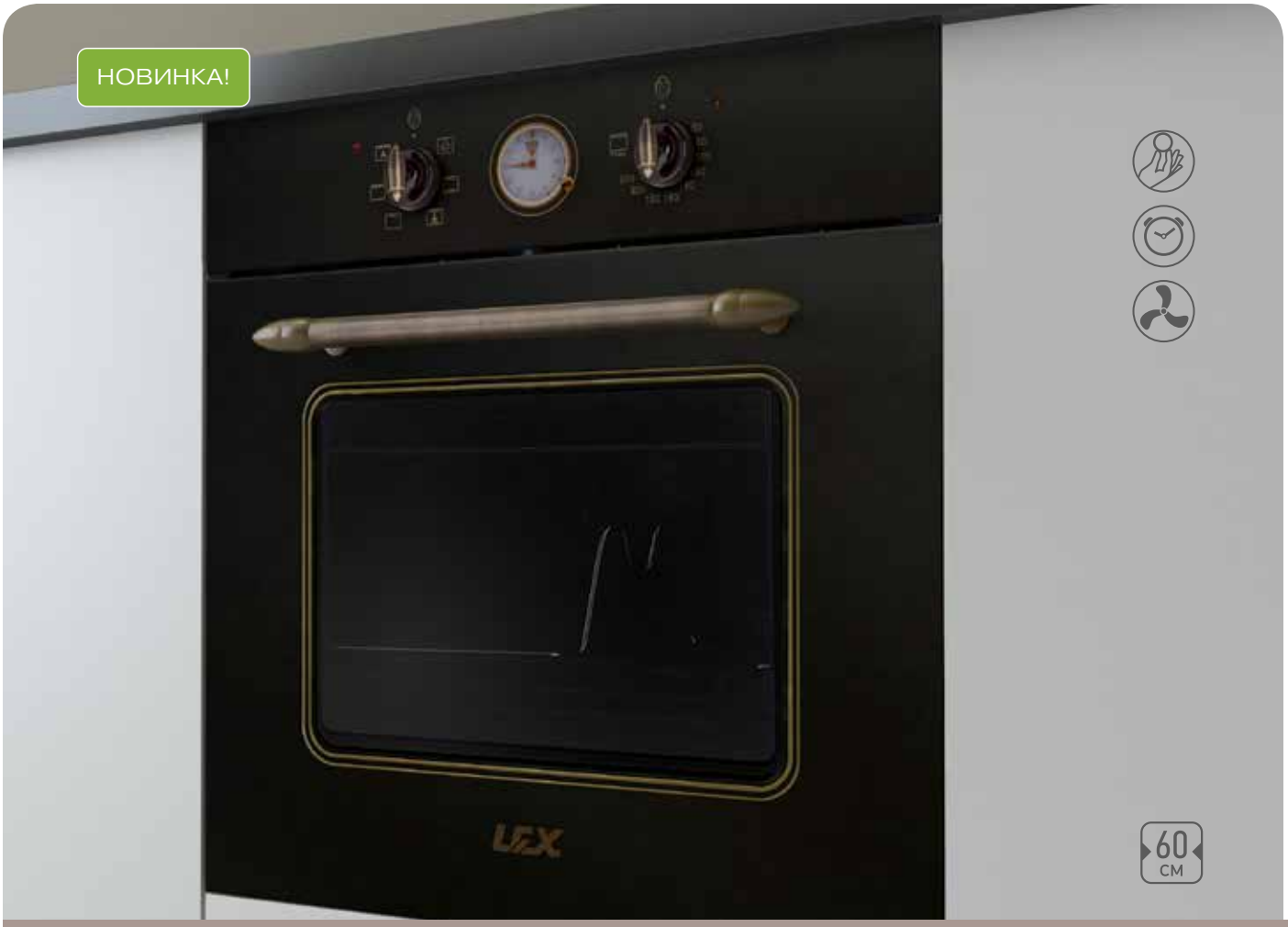

ДУХОВЫЕ ШКАФЫ

EDM 061C IV/AN

ЦВЕТА: слоновая кость, антрацитовый

ТЕХНИЧЕСКИЕ ХАРАКТЕРИСТИКИ

Тип	Электрический
Управление	Механическое, аналоговый таймер
Отделка	Эмаль
Режимы приготовления	Верхний и нижний нагрев с конвекцией, верхний и нижний нагрев, верхний нагрев, гриль, гриль с конвекцией
Объём	57 л
Тип очистки	Традиционная
Направляющие	Стандартные
Стекло дверцы	Тройное
Комплектация	1 решетка и 1 противень

Мощность	2560 Вт
Класс энергопотребления	А
Максимальная температура	260 °С
Размер устройства (ВхШхГ)	590x595x570 мм
Размер для встраивания (ВхШхГ)	595x600x610 мм
Вес в упаковке/без упаковки	37 кг/32,5 кг

ОСОБАЯ ТЕХНИКА
WWW.LEX1.RU

ПОСУДОМОЕЧНЫЕ МАШИНЫ

Мы предлагаем встраиваемые посудомоечные машины LEX – узкие (модели с шириной 45 см, но со стандартной высотой) и полноразмерные (их ширина составляет 60 см, при той же высоте).

ЗАГРУЗКА. Полноразмерные посудомоечные машины рассчитаны на 14 комплектов посуды, узкие – на 10.

БЕЗОПАСНОСТЬ. Все посудомоечные машины LEX оснащены системой Aqua-Stop, которая в случае протечки воды, блокирует ее подачу.

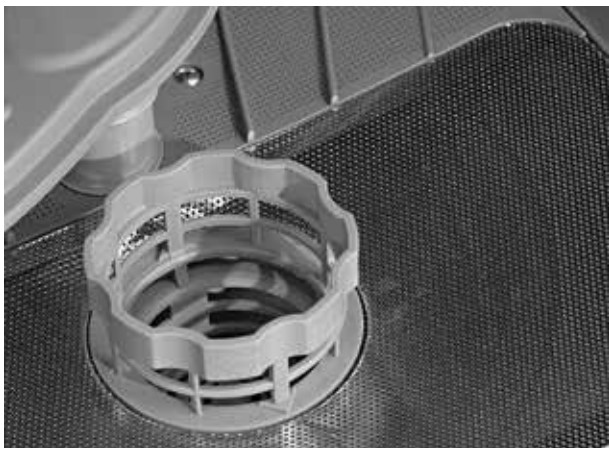

ОСОБЕННОСТИ:

Все посудомоечные машины LEX оснащены **электронным управлением**. В зависимости от вида посуды и степени загрязнения это «умное» управление определит необходимое количество воды и моющего средства, температуру нагрева, продолжительность мойки и полоскания.

Таймер отсрочки запуска позволяет задать время до начала включения установленной программы мытья посуды.

Режим половинной загрузки позволяет при необходимости вымыть меньшее количество посуды с экономией воды и электроэнергии.

Внутренняя LED подсветка освещает внутреннее пространство посудомоечной машины при открывании дверцы.

Третий ящик для столовых приборов. Посудомоечные машины LEX отличает наличие 3-го выдвижного горизонтального ящика для столовых приборов, расположенного в верхней части машины.

Абсолютно всем посудомоечным машинам LEX присвоены **высшие категории «А»** за выдающееся качество мытья, великолепное качество сушки и минимальное потребление электроэнергии.

ОСОБАЯ ТЕХНИКА
WWW.LEXT.RU

ПОСУДОМОЕЧНЫЕ МАШИНЫ

PM 4563

ЦВЕТ: черный

ТЕХНИЧЕСКИЕ ХАРАКТЕРИСТИКИ

Тип установки	Полновстраиваемая
Количество комплектов	10
Количество программ	6
Управление	Электронное, дисплей
Освещение	LED подсветка
Отложенный старт	1 - 24 часа
Тип сушки	Конденсационная
Класс мытья/сушки/энергопотребления	A/A/A+
Потребление воды за цикл	9 л
Уровней подачи воды	5
Система защиты от протечек	AquaStop
Уровень шума	49 дБ
Режим половинной загрузки	Есть

Потребляемая мощность	1760 - 2100 Вт
Максимальная температура воды	65 °C
Давление воды	0,04 - 1,0 Мпа
Размер устройства (ВхШхГ)	815x448x550 мм
Размер для встраивания (ВхШхГ)	820x450x560 мм
Вес в упаковке/без упаковки	38 кг/33 кг

ПОСУДОМОЕЧНЫЕ МАШИНЫ

PM 6063

ЦВЕТ: черный

ТЕХНИЧЕСКИЕ ХАРАКТЕРИСТИКИ

Тип установки	Полновстраиваемая
Количество комплектов	14
Количество программ	6
Управление	Электронное, дисплей
Освещение	LED подсветка
Отложенный старт	1 - 24 часа
Тип сушки	Конденсационная
Класс мытья/сушки/энергопотребления	A/A/A+
Потребление воды за цикл	12 л
Уровней подачи воды	5
Система защиты от протечек	AquaStop
Уровень шума	49 дБ
Режим половинной загрузки	Есть

Потребляемая мощность	1760 - 2100 Вт
Максимальная температура воды	65 °C
Давление воды	0,04 - 1,0 Мпа
Размер устройства (ВхШхГ)	815x598x550 мм
Размер для встраивания (ВхШхГ)	820x600x560 мм
Вес в упаковке/без упаковки	43 кг/37 кг

ОСОБАЯ ТЕХНИКА
WWW.LEX1.RU

ФИЛЬТРЫ КУХОННЫХ ВЫТЯЖЕК

Существуют модели или только с жировым фильтром, или с жировым и угольным.

Жировой фильтр, или фильтр грубой очистки, предназначен для защиты двигателя, вентиляторов и отводящих труб от скопления мельчайших частичек жира, попадающих в воздух во время приготовления пищи. Жировой фильтр является неотъемлемой частью конструкции любой кухонной вытяжки и при эксплуатации вытяжки в режиме вентиляции требуется обязательно извлечь угольный фильтр (если он поставлялся в комплекте и был установлен на вытяжку при продаже). Жироулавливающие фильтры обычно изготовлены из алюминия в виде нескольких слоев мелкоячеистой сетки. Фильтр легко снимается для очистки. .

Очистка металлических фильтров зависит от частоты эксплуатации вытяжки, но в любом случае их желательно мыть не реже 1 раза в месяц. Мыть их можно горячей водой с моющим средством, хорошо расщепляющим жиры или в посудомоечной машине, запрограммированной для деликатной мойки. Фильтр следует снимать аккуратно, чтобы не помять его алюминиевую структуру.

Угольные фильтры (фильтры тонкой очистки) предназначены для улавливания различных запахов в режиме рециркуляции. В отличие от жировых фильтров, угольные фильтры устанавливаются только в режиме рециркуляции. Основу фильтра составляет активированный уголь, который обладает высокими абсорбирующими свойствами, поэтому угольные фильтры особенно важны, если в помещении по умолчанию плохая вентиляция. Угольные фильтры являются одноразовыми: притягивая на себя молекулы загрязнений, они постепенно засоряются и подлежат замене.

Угольные фильтры, устанавливаемые на вытяжки LEX, работающие в режиме рециркуляции, не являются моющимися и требуют периодической замены. Частота их замены зависит от частоты эксплуатации вытяжки, но менять их рекомендуется примерно раз в 3 – 4 месяца.

В линейке кухонных вытяжек LEX существуют модели только с жировым фильтром (например, модель LEX SMART PRO), угольный фильтр в таких моделях не устанавливается. Большинство кухонных вытяжек LEX могут работать с жировым и с угольным фильтрами (например, модель LEX PARIS).

Некоторые модели могут быть заранее укомплектованы угольными фильтрами, но чаще всего они приобретаются отдельно.

Фильтр угольный A		Фильтр для моделей GS Glass, Vivo
Фильтр угольный A1		Фильтр для модели Smart, Smart T
Фильтр угольный B, EL	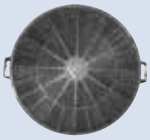	Фильтр для моделей Apollo, Arcticus, Angolo, Biston, Elemento, Paris, Lucido N
Фильтр угольный BR		Фильтр для модели Brig
Фильтр угольный D		Фильтр для моделей Selena, Zetta
Фильтр угольный F		Фильтр для моделей Kasia, Lotus, Mini, Polo, Rio
Фильтр угольный G		Фильтр для моделей A1 Angolo, Fortune, P4, Plaza, Touch, V1, V2
Фильтр угольный HI		Фильтр для моделей Am Arco, CHR 114, CHR 115, CHR 117, CHR 118, GS Gruppo, Napoli, Sofito
Фильтр угольный HI1		Фильтр для модели Astoria
Фильтр угольный I		Фильтр для модели Mystery Isola

Фильтр угольный K		Фильтр для моделей Inbox BL, Inbox Q, Inbox S
Фильтр угольный L		Фильтр для моделей Luna, Neo
Фильтр угольный L1		Фильтр для модели Basic
Фильтр жировой + угольный M		Фильтр для модели Modus
Фильтр угольный N	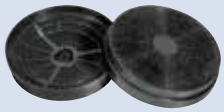	Фильтр для моделей GS Bloc, Luka, Milano, Olive, Paris Isola, Solaris, Solaris Isola, Sydney, Tubo, Tubo Isola
Фильтр угольный P		Фильтр для моделей Largo, Leila
Фильтр угольный Q1		Фильтр для модели Smart Q
Фильтр угольный S1		Фильтр для модели Opera, Sida, Sida Raw Wood
Фильтр угольный S2		Фильтр для модели Sida 2M, Sida 2M Raw Wood
Фильтр угольный T		Фильтр для моделей Aurora, Tata

ОСОБАЯ ТЕХНИКА
WWW.LEX1.RU